KITO

ER2GB2306-01

GB

实现了搬运·起升作业的合理化和省力化

KITO环链电动葫芦 ER2

对于KITO ER2系列的产品，我们做出以下的品质保证。

产品质量保证3年、
升降用刹车质量保证10年

●实施KITO推荐的定期点检为前提条件。●关于质量保证的详细内容，请参考产品包装中的质量保证书。

Smooth & Ergonomic Operation

Reliable Safety

Enhanced Durability

Easier Maintenance

Environmentally Friendly

【质朴的疑问】

KITO环链电动葫芦

◎现在的设备虽然还可以用···

◎产品很棒不过会不会稍微贵了些啊···

◎和其他公司的产品相比较有哪些特点呢···

◎我们现在的使用方法好像欠妥当啊···

◎先询个价试试看吧···

◎如果要做的话就想好好的做啊···

◎·····

为什么好用？

因为我们满足了
「安全可靠」「坚固耐用」「环保设计」等要求。

重载的实力派

125kg～20t（3相）

KITO ER2系列

KITO ELECTRIC CHAIN HOIST ER2

KITO ER2系列
防患事故于未然

「安全可靠」
「坚固耐用」
「环保设计」

为理念设计出的产品。

适应严酷的环境、作业条件！

高水准M6等级

◎机械部分（齿轮・轴承等）的使用寿命是M5等级的2倍 （部分产品除外） ※：请参考P12环链电动葫芦的等级

对应严酷的使用环境、使用条件！重型载荷时最适合使用！

高水准的时间额定60%ED

◎采用带冷却用风扇的马达
◎齿轮箱采用油槽润滑方式
◎风冷式马达具有散热片以及风扇罩
◎适应高频度的用户以及长扬程的要求

产品的高性能・高机能由坚固的一次成型本体来确保！

铸铝一次成型本体

◎刚性本体外壳可以能对应严峻的使用环境和使用条件
◎一次成型本体的结构简单，零部件少
◎防尘防喷流型本体(IP55)

KITO原产载重链！

镀镍载重链

◎利用独自开发的技术，极大地增强了抗疲劳和抗磨损的性能
◎载重链由高强度，精度高，坚固耐用的品质特殊合金钢制成

在载荷异常时防患事故于未然！

摩擦离合器和上下限限位开关

◎摩擦离合器可以防止过载和大地吊时对本体及载重链造成损坏
◎上下限限位开关可以防止过卷时对本体及载重链造成损坏
◎上下限限位开关结构简洁，缩小了最小钩间距
◎摩擦离合器和上下限限位开关构成了双重安全机制

用眼睛察看就能够知道什么时候应该维护保养！

CH 计数器（双速变频调速型时内置在变频器内）

◎液晶屏可以显示启动次数和运转时间，可根据设备的使用频率实施维护保养
◎管理零部件等的点检时间及更换时间，可提供让客户安心使用的维护保养方案

紧急时刻立即切断马达回路！

具有失压保护功能的紧急停止按钮

◎按下紧急停止按钮，可以立即切断马达回路
◎按钮控制器采用人体工学设计，操作方便舒适
◎操作电压为24V，更加安全

提高了点检的作业效率！

维护更简便

◎上吊钩的固定轴改在机身外部，便于装卸
◎电气部件集中设置在控制面板上，便于点检和维修
◎控制面板端盖于本体用连接带相连，使用方便

无论何时无论何地为了更加方便长久的使用！

环保设计

◎不使用KITO规定的15种危害环境的物质，包括6种危害物质限用指令（RoHS）中规定的有害物质
◎降低额定电流，节约能源
◎使用4极电机及电磁制动器，减少了运行中和制动时的噪音

双速型标配内置式变频控制系统

相对于KITO环链电动葫芦ER系列、
KITO ER2系列是在ER系列产品基础上开发出的更加先进的新产品。
为了追求操作更简便工作效率更高的目的，双速型标配了内置式变频控制系统。
变频控制可减少负荷摆动，实现平稳顺畅的升降。

KITO ER2系列采用了双重安全机制，由摩擦离合器及上下限限位开关组成。
按钮控制器采用了人体工学设计，起重链的耐用性得到极大增强。
维护保养更为简便，产品采用环保设计，实现了更安全的操作和更高的工作效率。
KITO产品可以长期稳定使用，提高了客户的生产效率。

KITO环链电动葫芦的质量目标是实现业内安全性高、耐用性强、维护简便，
长期以来得到使用客户的信赖和支持，
KITO将不断的进行技术革新与发展。

对于KITO ER2系列的产品，我们做出以下的品质保证。

●实施KITO推荐的定期点检为前提条件。●关于质量保证的详细内容，请参考产品包装中的质量保证书。

重载的实力派　125kg～20t（3相）

KITO ER2系列

［额定载荷］125kg～500kg

2速变频器型标准规格

M6等级

机械部分的寿命是M5等级的两倍！

［齿轮・轴承等］

变频调速平稳启动，平稳停止

实现总运作时间3200小时（载荷状态：日常承受额定载荷）！

长时间的稳定操作提高性价比！

详细内容请参考P12电动葫芦等级

和原来的相比较更加小巧了。

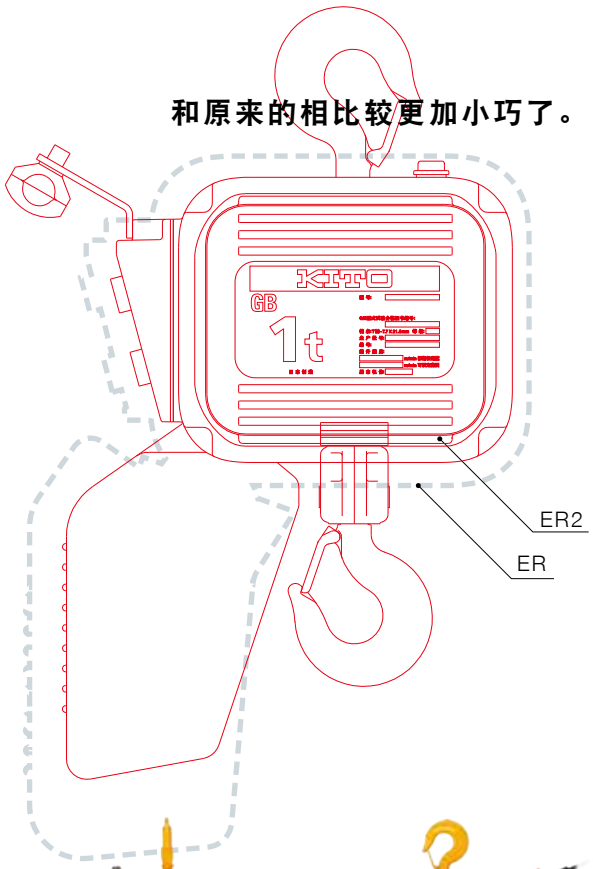

体积小、重量轻。

坚固耐用、小巧的铸铝一次成型本体。

KITO ER2系列
与众不同。

相对于变极调速，
双速变频调速可减少载荷摆动，
实现更为平稳的升降操作。

另外，高/低速比可以调整，因而可实现平稳启动，
改善低速停止，提高定位精确度。
标准速比为6:1，起升速比可调至12:1*，
横向速比可调至10:1*。

*如需使用标准速比以外的其他速比，请在订货时提出要求。

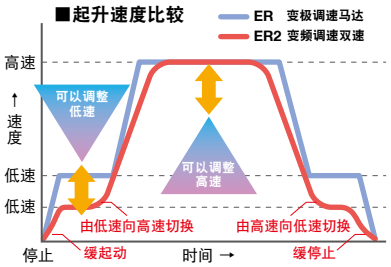

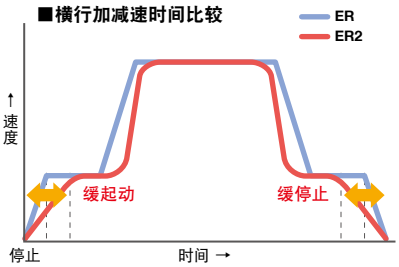

MR2型电动小车的双速变频器
除了能变更速度之外也可变更加减速时间。

过载和大地吊等异常载荷时
可防患事故于未然。
装备了为了确保安全而独自开发的
「摩擦离合器」和「上下限限位开关」

设计时考虑了维护性。提高了点检者的作业效率。

以前的内置式连接件在 ER2 中变为外置式，上吊钩和连接件的装卸非常简单。
另外，电气部件集中设置在控制面板上，便于点检和维修

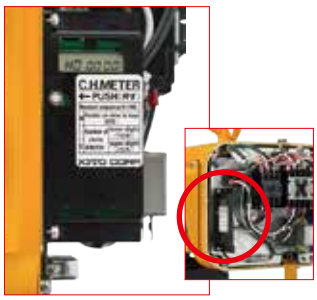

安全可靠 耐用 **CH计数器**
标配的CH计数器用
液晶显示器显示运转时间和启动次数，
配合使用的频度进行维修保养。
（双速变频器为内置式）

安全可靠 维护性 **带连接带的控制盖**
为了维护简便，
端盖与本体用连接带相连。

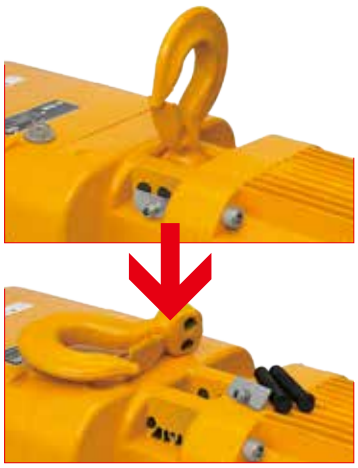

安全可靠 耐用 维护性 **外置式连接件**
由于采用了外置式连接件，
上吊钩和连接件装卸很简单。
（基本本体B·C·D·E）

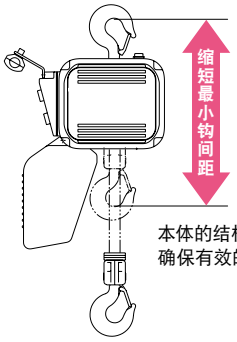

本体的结构更加小巧紧凑，
确保有效的使用空间。

KITO的镀镍载重链，

通过制造工艺改良，
极大增强了抗疲劳和抗磨损的性能。

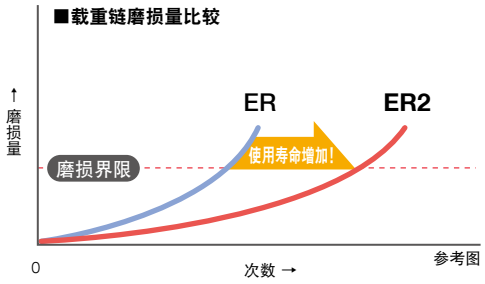

标配冷却风扇的马达能够减少温度上升，
提高时间额定的性能。

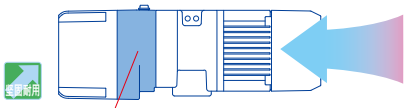

齿轮箱采用油槽润滑方式。
油的润滑效果提高了齿轮的耐磨损性，
同时起到了冷却作用。

优化设计的散热片、风扇罩及带有冷却风扇的马达。

优化设计使散热风扇运行更安静，
同时增强了风扇的散热能力。

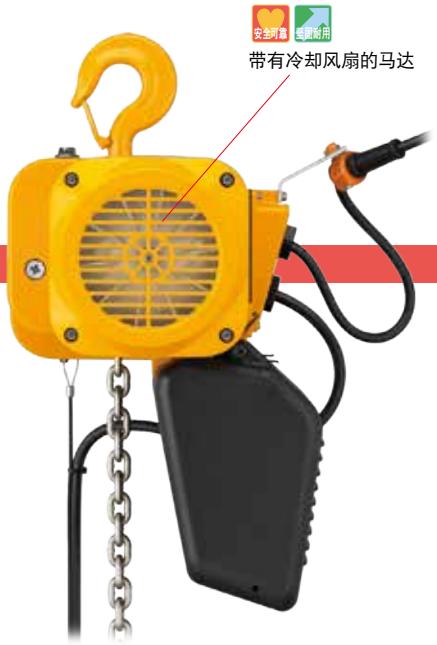

为了能无论何时何地都可以持续良好使用。KITO ER2系列的环境对策。

不使用KITO规定的15种危害环境的物质，
包括6种欧盟危害物质限用指令(RoHS)中规定的有害物质。
降低最大额定电流，达到节能目的。
采用4极马达和电磁刹车，降低了运行和制动时的噪音。
更加适合低噪音要求的使用环境。

追求手感舒适、操作方便的理想外形。KITO设计的控制器。（对应失压保护要求的紧急停止按钮）

手感舒适的形状，操作感觉柔和的按钮。
因为按下按钮的力度比较小、
可减轻长时间操作时手指的疲劳。
使用中发生非正常的撞击也不易损坏，
可对应各种严峻的使用环境，提高工作效率。

安全卫生的硅胶材质按钮控制器保护套。

●保护套不是用来防止按钮控制器破损，而是用来防止按钮控制器受污的。
●保护套虽然紧贴按钮控制器，但是不能保证保护套开口处不进水。

ER2 双速变频器型(单速型) 125kg～20t

ER2 标准规格

电源	3相380V/50Hz	操作方法	地面按钮控制操作
操作电压	24V		◎单体·手动小车式/3点 ◎电动小车式/5点·7点
额定值	单速: 60%ED (60分)	供电方式	电缆供电
	双速: 40/20%ED (30/10分)	颜色	KITO YELLOW
马达绝缘等级	F级	适应规格	GB规格
等级	M6、M5、M4 (详细内容请参考P12)	环境温度	−20℃～+40℃
保护等级	IP55、按钮控制器 IP65	环境湿度	85%RH以下

安全可靠、坚固耐用、维护简便

■构造·特点

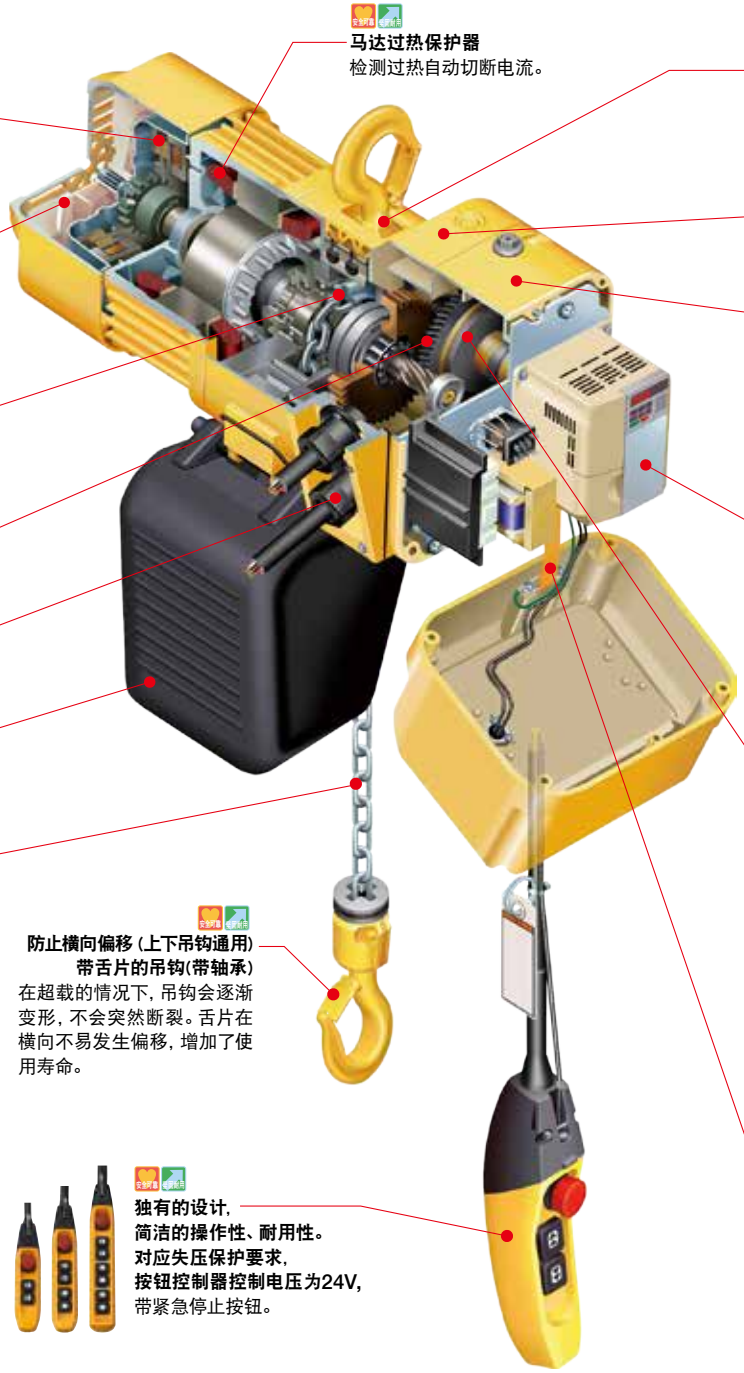

安全可靠的刹车装置
电流式电磁制动器结构有强劲的制动力、确保使用时的制动要求。

风冷式马达可适应严酷的使用要求
马达外壳为铝制印模压铸。风冷式马达的散热片可减轻温度上升，适应高频度作业。

导链机构
导链机构为KITO的设计。保证载重链的顺畅升降。

低噪音的齿轮构造
螺旋齿轮减少运行噪音。

直接接线式
安装维修方便。

坚固耐用的优质链袋
使用经特殊加工的帆布链带。

使用镀镍合金钢载重链
KITO基于常年的制造经验，采用专利技术制造的镀镍合金钢载重链，具有很好的抗疲劳、耐磨损及耐腐蚀性能。

载重链
载重链是经过长年的研究和技术积累而设计制作完成的KITO的镀镍链条。从材料投入到生产出载重链成品的全过程都使用全自动的生产设备和严格的质量管理，表面高强度，耐磨损，又有韧性，强度高，精度高，并且耐磨是产品的特性。

马达过热保护器
检测过热自动切断电流。

连接轴外置式本体
因为连接轴外置，上吊钩以及连接轴的拆卸变得非常方便。
(基本本体B·C·D·E)

铝压铸一体成型本体
轻巧坚固。

防尘·喷射型本体
(IP55)

机械连锁式电磁接触器
防止上下同时启动的现象。

CH 计数器 (计数器 / 计时器)
液晶屏可以显示启动次数和运转时间，可根据设备的使用频率实施维护保养
(2速变频器型为内置在变频器内)

摩擦离合器
KITO开发的内置式过卷防止装置摩擦离合器，在大地吊等情况下使马达空转，起到保护作用。

上下限限位开关
与摩擦离合器形成双重安全机制。过卷上升和过卷下降时切断回路。
※因为是非常情况时的安全机构，所以正常情况下不要使用。

控制板侧端盖安装有连接带
控制板侧端盖和齿轮箱之间用连接带相连，点检维修更方便。

防止横向偏移 (上下吊钩通用)
带舌片的吊钩(带轴承)
在超载的情况下，吊钩会逐渐变形，不会突然断裂。舌片在横向不易发生偏移，增加了使用寿命。

独有的设计，
简洁的操作性、耐用性。
对应失压保护要求，
按钮控制器控制电压为24V，
带紧急停止按钮。

起重马达额定值

■短时间额定:60分

此额定是假设的在短时间内集中的连续运转，右侧的图示显示了可连续运转的时间。

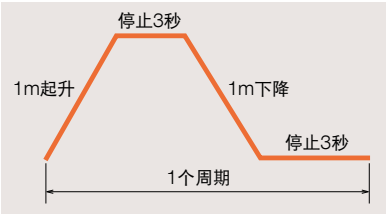

◎此载荷为额定载荷

■反复运转额定 负荷时间率:60%
最大启动次数:360次/小时

此额定为连续运转或长时间断续运转时，用负荷时间率(马达运转比例)和最大启动次数(马达在一小时内可启动次数)来表示以下述周期能够连续运转的值。

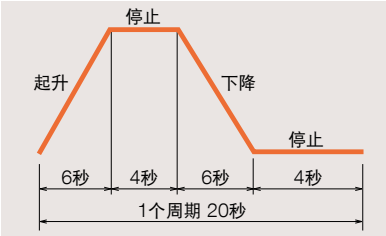

◎此载荷为额定载荷

◆负荷时间率(%) = $\frac{\text{马达运转时间 6秒x2}}{\text{1个周期20秒}}$ x100

◆启动次数(c/h) = $\frac{\text{1小时3600秒}}{\text{1个周期20秒}}$ x2（起升·下降）

如非上述运转周期的情况下，用下述公式计算负荷时间率·使用频度。

◆负荷时间率(%) = $\frac{\text{使用最频繁的1个小时内马达通电时间的合计（分钟）}}{\text{60分}}$ x100

◆使用次数=使用最频繁的1小时内的启动次数

■选配品

带机械式制动器的摩擦离合器

(125kg~7.5t)

KITO的构造是，带摩擦离合器功能和机械式制动功能。

Contents

■目录

环链电动葫芦的等级

ISO/JIS/GB

* 载荷状态		总运转时间（h）							
		200	400	800	1600	3200	6300	12500	25000
轻	日常承受轻载，极少承受额定载荷	–	–	M1	M2	M3	M4	M5	M6
中	日常承受中度载荷，经常承受额定载荷	–	M1	M2	M3	M4	M5	M6	–
重	日常承受重度载荷，经常承受额定载荷	M1	M2	M3	M4	M5	M6	–	–
非常重	日常承受额定载荷	M2	M3	M4	M5	M6	–	–	–

M6:双速变频器型（标准规格）125kg～500kg
M5:双速变频器型（标准规格）1t、1.5t
单速型 125kg～1.5t
M4:双速变频器型（标准规格）2t以上
单速型 2t以上

◎等级的标志以JIS B8815（ISO 4301-1）为基准。
*载荷状态以及总运行时间是以齿轮/轴等机械部分为对象，易损件除外。

FEM ISO 与 FEM等级表示的相互关系

1 Dm	1 Cm	1 Bm	1 Am	2 m	3 m	4 m	5 m
M 1	M 2	M 3	M 4	M 5	M 6	M 7	M 8

载荷状态	载荷率	运转时间等级								
		V 0.06	V 0.02	V 0.25	V 0.5	V 1	V 2	V 3	V 4	V 5
		T 0	T 1	T 2	T 3	T 4	T 5	T 6	T 7	T 8
		平均每天运转时间（小时）								
		≤0.12	≤0.25	≤0.5	≤1	≤2	≤4	≤8	≤16	>16
1 L1	K≤0.50	–	–	1 Dm	1 Cm	1 Bm	1 Am	2 m	3 m	4 m
2 L2	0.50<K≤0.63	–	1 Dm	1 Cm	1 Bm	1 Am	2 m	3 m	4 m	5 m
3 L3	0.63<K≤0.80	1 Dm	1 Cm	1 Bm	1 Am	2 m	3 m	4 m	5 m	–
4 L4	0.80<K≤1.00	1 Cm	1 Bm	1 Am	2 m	3 m	4 m	5 m	–	–

运转时间等级		平均每天运转时间（小时）	总运转时间（小时）
V0.06	T0	≤0.12	200
V0.12	T1	≤0.25	400
V0.25	T2	≤0.5	800
V0.5	T3	≤1	1,600
V1	T4	≤2	3,200
V2	T5	≤4	6,300
V3	T6	≤8	12,500
V4	T7	≤16	25,000
V5	T8	>16	50,000

◎等级符号如FEM9.551所示。（升降设备系列的设计规则:机构等级分类）

ASME HST

葫芦等级	典型使用范围	操作时间比 K=0.65			
		非均匀工作周期		非频繁工作周期	
		最大工作时间，分 / 小时	最大启动次数 / 小时	最大冷启动次数，每分钟	最大的启动次数
H2	一般工厂轻型设备的使用/保养/搬运，使用不频繁	7.6 (12.5%)	75	15	100
H3	一般机械工厂制造/装配/仓储，使用不频繁	15 (25%)	150	30	200
H4	钢铁工厂/机械厂/制造车间和铸造厂， 在热处理和电镀的手动或自动流水线上使用， 载重接近额定载荷，高频度使用。	30 (50%)	300	30	300

◎等级符号与ASME HST-1M相同（电动葫芦执行标准）。

KITO ER2 系列型号一览表

型号	起升速度		额定载荷 (t)												
			125kg	250kg	500kg	1	1.5	2	2.5	3	5	大容量型			
												7.5	10	15	20
挂钩型 ER2	单速	低速			●	●		●							
		标准速		●	●	●	●	●	●	●	●		●	●	●
		高速	●	●											
	双速变频	低速			●	●		●							
		标准速		●	●	●	●	●	●	●	●				
		高速	●	●											
小车结合式 电动小车 ER2 手拉链小车 ER2 手拉小车 ER2 (~5t)	单速	低速			●	●		●					●		
		标准速		●	●	●	●	●	●	●	●	●	●	●	●
		高速	●	●											
	双速变频	低速			●	●		●							
		标准速		●	●	●	●	●	●	●	●				
		高速	●	●											

◎样本中记载的各类产品是根据各种不同的使用目的，满足各相关法律规格的各项基本性能而设计的。产品组装在客户的机械设备里与设备组合使用时，在无法预测的使用目的时，我们无法保证产品的性能，不承担上述原因所引起的事故的责任。请千万不要改造产品。
◎如果有特殊的使用目的，请预先向弊公司确认。

小车系列

电动小车 (MR2)

KITO MR2系列电动小车，是非常完美的产品。
侧导轮系统，使小车驱动平稳顺畅。

特点

- 齿轮箱结构简单
- 马达重量轻、平衡性好
- 速度类型
  单速、低速
  单速、标准速
  双速

手拉 & 手拉链式小车

- 能达到更平滑顺畅的横行移动。
- 挡块能够防止撞击，和小车从轨道上掉落。
- 滑轮边缘也有防止小车从轨道上掉落的作用。

手拉小车 (TSP)

推力轻，适合轻型手动起吊。

手拉链小车 (TSG)

适合精确定位和位置微调。

电动小车 (MR2)

125kg ~ 20t

手拉小车 (TSP)

125kg ~ 3t

5t

手拉链小车 (TSG)

125kg ~ 3t

5t ~ 20t

起升和横行速度

起升速度

(m/min)

额定载荷 (t)	50 Hz					
	双速 变频*			单速		
	低速	标准速	高速	低速	标准速	高速
125kg			1.4 ~ 16.6			14.1
250kg		0.9 ~ 10.8	1.3 ~ 15.7		9.1	13.4
500kg	0.4 ~ 4.5	0.7 ~ 8.5		3.8	7.3	
1	0.3 ~ 4.2	0.7 ~ 8.2		3.5	7.1	
1.5		0.5 ~ 5.5			4.8	
2	0.4 ~ 4.3	0.7 ~ 8.2		3.7	7.0	
2.5		0.6 ~ 6.6			5.7	
3		0.4 ~ 5.2			4.4	
5		0.3 ~ 3.3			2.9	
7.5					1.9	
10				1.4	2.9	
15					1.9	
20					1.4	

◎备注:以上是设定范围。变频葫芦的标准速比为6:1

横行速度

(m/min)

额定载荷 (t)	50 Hz		
	双速 变频*	单速	
	标准速	低速	标准速
125kg ~ 5	2.4 ~ 24	10	20
7.5 ~ 20		10	

◎备注:以上是设定范围。变频葫芦的标准速比为6:1

型号

环链电动葫芦、电动小车、手动小车的型号如下所示。

表示例

E R 2 - 0 1 0 I S

机种

「ER2」是挂钩式、带电动小车式、带手拉链小车式、带手拉小车式的通用表示形式。

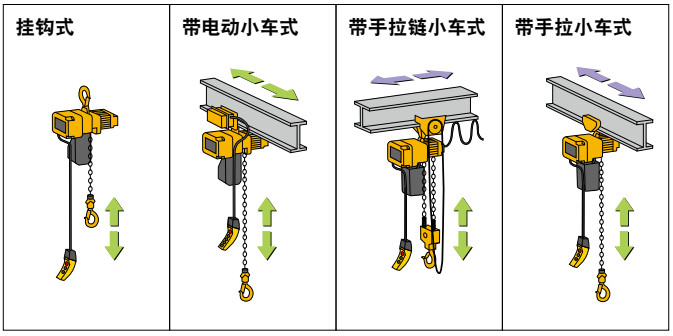

➡:电动式 ➡:手动式

额定载荷

代码	额定载荷 (t)
001	125 kg
003	250 kg
005	500 kg
010	1
015	1.5
020	2
025	2.5
030	3.0
050	5
075	7.5
100	10
150	15
200	20

起升速度

代码	起升速度
S	单速 标准速
L	单速 低速
H	单速 高速
IS	双速变频（标准速）
IL	双速变频（低速）
IH	双速变频（高速）

1t 电动小车结合型、上下双速变频、横行双速变频的情况下，按以下的方法进行表示。
环链电动葫芦: ER2-010IS
电动小车: MR2-010IS

标准链袋扬程表

链袋的种类


塑料链袋


帆布链袋


钢制链袋


钢制链袋(挂钩式)


钢制链袋(小车式)

◎钢制链袋根据规格及扬程的不同，安装方法也有所不同。

型　号	基本主体	≤4m	4.1 ≤6m	6.1 ≤8m	8.1 ≤9m	9.1 ≤12m	12.1 ≤15m	15.1 ≤18m	18.1m<
ER2-001H/IH	B								
ER2-003S/IS									
ER2-003H/IH	C								
ER2-005S/IS									
ER2-010L/IL	D								
ER2-010S/IS									
ER2-015S/IS	E								
ER2-020L/IL									
ER2-020S/IS									
ER2-025S/IS	F								
ER2-030S/IS	E								
ER2-050S/IS	F								
ER2-075S									
ER2-100L									
ER2-100S									
ER2-150S									
ER2-200S									

KITO ER2 系列的配置

为了在满足客人需求的前提下降低客户的采购成本，KITO提供了以下的产品配置方式。

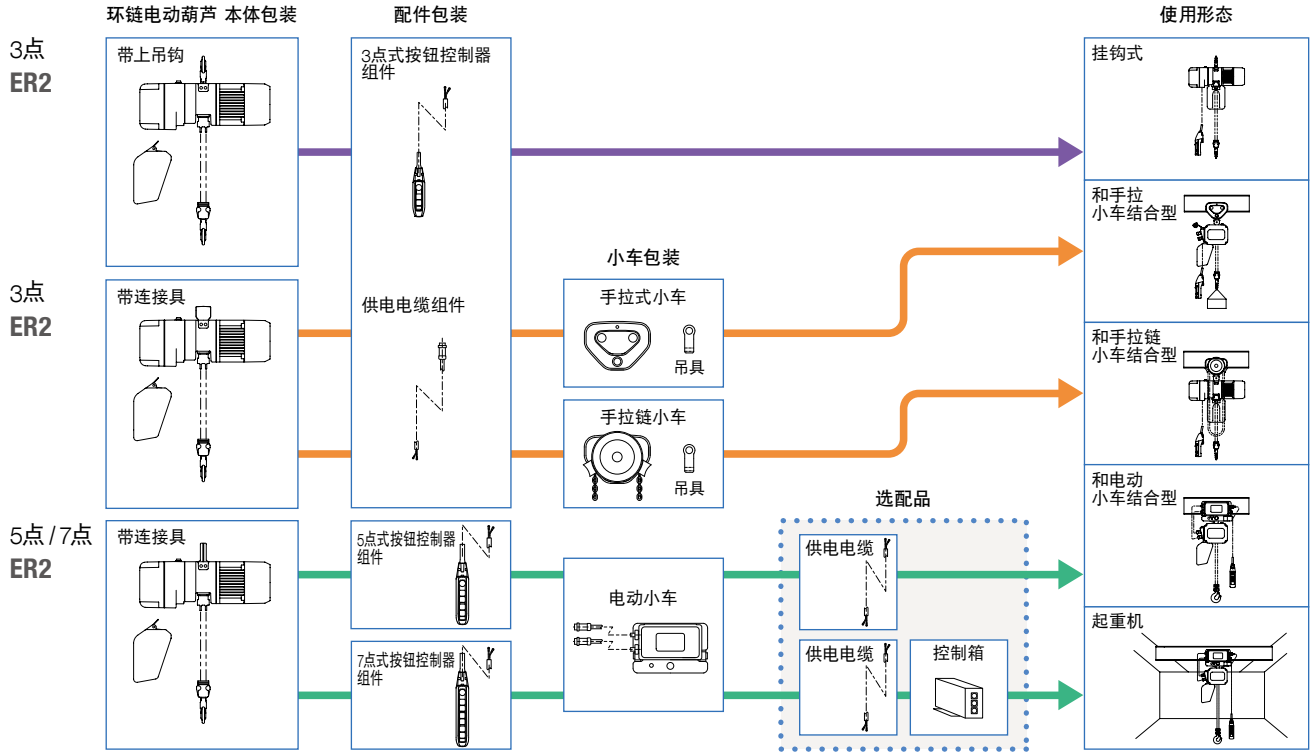

◎7.5t以上大容量、带手拉链小车式、带手拉小车式的4点式按钮起重机与上述不同。

ER2 双速变频控制型（挂钩式）

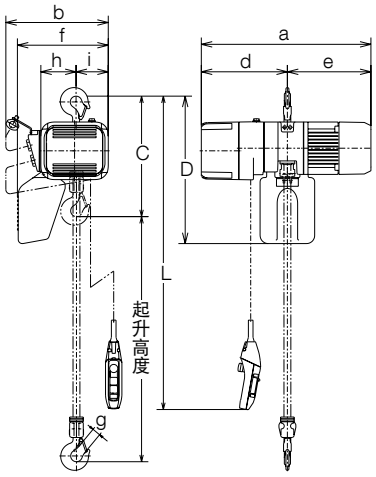

- 没有配供电电缆。关于供电方式，请与弊公司商量。
- 扬程(载重链)、按钮控制线、供电电缆的长度如在标准规格以外，请与弊公司商量。
- 载重链经过热处理，无法拼接使用，请注意。
- 帆布制链袋为标准链袋，钢制链袋为选配品。请参考"标准链袋扬程表"（第15页）。
- 按钮控制器标配有紧急停止按钮。按下紧急停止按钮可以方便的切断马达回路。
- 2台同时起吊的时候，请按照单侧葫芦的额定载荷能起升负载的要求来选定葫芦。3台同时起吊的时候，请事先与弊公司商量。

■规 格

额定载荷 (t)	型 号	基本机体	标准起升高度 (m)	操作电缆 :L(m)	起升马达3相 输出功率 (kW)	起升马达3相 反复额定 (%ED)	起升速度(m/min)*	50Hz 高速	50Hz 低速	载重链直径 (mm) X条数	等 级 ISO/FEM/ASME	试验载重 (t)	净 重 (kg)	扬 程 每增1m 应加的重量 (kg)
125kg	ER2-001IH	B			0.56		设定值	16.6	2.8	4.3 x 1		156kg	27	0.42
							可调性		1.4					
250kg	ER2-003IS						设定值	10.8	1.8			313kg		
							可调性		0.9					
	ER2-003IH				0.9		设定值	15.7	2.6		M6/3m/H4		36	
							可调性		1.3					
500kg	ER2-005IL	C			0.56		设定值	4.5	0.8	6 x 1		625kg	32	0.81
							可调性		0.4					
	ER2-005IS				0.9		设定值	8.5	1.4				36	
							可调性		0.7					
1	ER2-010IL	D		2.5			设定值	4.2	0.7	7.7 x 1		1.25	45	1.33
							可调性		0.3					
	ER2-010IS		3			40/20	设定值	8.2	1.4		M5/2m/H4		52	
							可调性		0.7					
1.5	ER2-015IS				1.8		设定值	5.5	0.9			1.88	72	
							可调性		0.5					
2	ER2-020IL	E					设定值	4.3	0.7	10.2 x 1		2.5	73	2.3
							可调性		0.4					
	ER2-020IS						设定值	8.2	1.4				89	
							可调性		0.7					
2.5	ER2-025IS	F			3.5		设定值	6.6	1.1	11.2 x 1	M4/1Am/H4	3.13	100	2.8
							可调性		0.6					
3	ER2-030IS	E		2.8			设定值	5.2	0.9	10.2 x 2		3.75	105	4.7
							可调性		0.4					
5	ER2-050IS	F					设定值	3.3	0.6	11.2 x 2		6.25	128	5.6
							可调性		0.3					

注明: 快速度是在KITO工厂里设定好的。速度在快和慢之间是可调的。M6等级的对象产品是125kg～500kg的标准规格产品（摩擦离合器）。

■尺 寸 (mm)

额定载荷 (t)	型 号	最小钩间距离:C	D	a (MFC)	b	d (MFC)	e (MFC)	f	g	h	i
125kg	ER2-001IH	350	430	535(564)	345	276(305)	259	284	27	99	117
250kg	ER2-003IS										
	ER2-003IH	370	490	568(593)	348	300(325)	268	283	27	113	106
500kg	ER2-005IL			571(598)			271(273)				
	ER2-005IS			568(593)			268				
1	ER2-010IL	430	550	614(632)	376	316(332)	298(300)	335	31	129	118
	ER2-010IS			623(639)			307				
1.5	ER2-015IS	510	630	710(737)	427	372(397)	338(340)	384.5	34	160.5	137.5
2	ER2-020IL	575							39		
	ER2-020IS	590		767(782)		411(426)	356				
2.5	ER2-025IS	625	840	800(826)	445	401(427)	399	437.5		173.5	142.5
3	ER2-030IS	785	920	767(782)	427	411(426)	356	397	44	216	82
5	ER2-050IS	850		800(826)	445	401(427)	399	439	47	231.5	84.5

注明：D、f的尺寸是起升高度4米时的尺寸。表中(　)内数值，是装备带机械刹车式摩擦离合器(选配品)时的尺寸。

ER2 单速型(挂钩式)

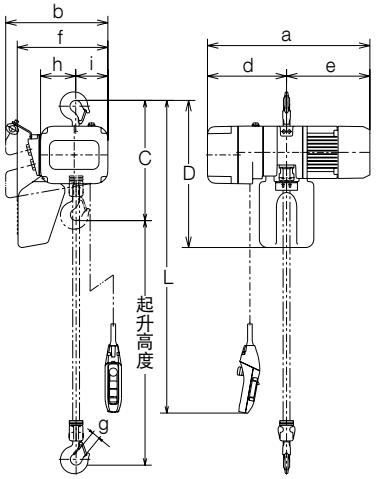

- 没有配供电电缆。关于供电方式，请与弊公司商量。
- 扬程(载重链)、按钮控制线、供电电缆的长度如在标准规格以外，请与弊公司商量。
- 载重链经过热处理，无法拼接使用，请注意。
- 帆布制链袋为标准链袋，钢制链袋为选配品。请参考"标准链袋扬程表"(第15页)。
- 按钮控制器标配有紧急停止按钮。按下紧急停止按钮可以方便的切断马达回路。
- 2台同时起吊的时候，请按照单侧葫芦的额定载荷能起升负载的要求来选定葫芦。3台同时起吊的时候，请事先与弊公司商量。

■规 格

额定载荷(t)	型 号	基本机体	标准起升高度(m)	操作电缆:L(m)	起升马达3相 输出功率(kW)	起升马达3相 反复额定(%ED)	起升速度(m/min) 50Hz	载重链直径(mm) X条数	等级 ISO/FEM	试验载重(t)	净重(kg)	扬程每增1m应加的重量(kg)
125kg	ER2-001H	B	3	2.5	0.56	60	14.1	4.3 x 1	M5/2m	156kg	27	0.42
250kg	ER2-003S						9.1			313kg		
	ER2-003H	C			0.9		13.4	6 x 1			37	0.81
500kg	ER2-005L				0.56		3.8			625kg	33	
	ER2-005S				0.9		7.3				37	
1	ER2-010L	D					3.5	7.7 x 1		1.25	47	1.33
	ER2-010S						7.1				54	
1.5	ER2-015S	E			1.8		4.8	10.2 x 1		1.88	72	2.3
2	ER2-020L						3.7		M4/1Am	2.5	73	
	ER2-020S				3.5		7.0				91	
2.5	ER2-025S	F					5.7	11.2 x 1		3.13	104	2.8
3	ER2-030S	E		2.8			4.4	10.2 x 2		3.75	107	4.7
5	ER2-050S	F					2.9	11.2 x 2		6.25	132	5.6

■尺 寸 (mm)

额定载荷(t)	型 号	最小钩间距离:C	D	a (MFC)	b (MFC)	d (MFC)	e (MFC)	f (MFC)	g	h	i (MFC)
125kg	ER2-001H	350	430	478(564)	321(345)	219(305)	259	260(284)	27	99	93(117)
250kg	ER2-003S										
	ER2-003H	370	490	510(593)	348	242(325)	268	283	27	113	106
500kg	ER2-005L			513(599)			271(273)				
	ER2-005S			510(593)			268				
1	ER2-010L	430	550	589(632)	376	291(332)	298(300)	335	31	129	118
	ER2-010S			598(639)			307				
1.5	ER2-015S	510	630	646(738)	427	308(397)	338(341)	384.5	34	160.5	137.5
2	ER2-020L	575							39		
	ER2-020S	590		703(782)		347(426)	356				
2.5	ER2-025S	625	840	736(826)	445	337(427)	399	437.5		173.5	142.5
3	ER2-030S	785	920	703(782)	427	347(426)	356	397	44	216	82
5	ER2-050S	850		736(826)	445	337(427)	399	439	47	231.5	84.5

注明：表中(　)内数值，是装备带机械刹车式摩擦离合器(选配品)时的尺寸。

ER2M 双速变频控制型（带电动小车式 起升·横行双速变频）

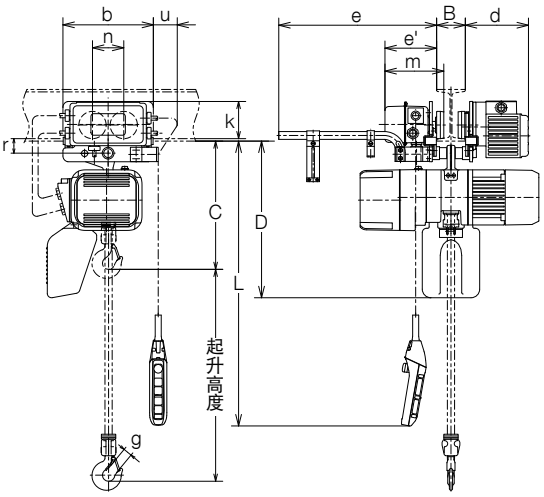

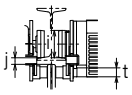

- 没有配供电电缆。关于供电方式，请与弊公司商量。
- 扬程（载重链）、按钮控制线、供电电缆的长度如在标准规格以外，请与弊公司商量。
- 载重链经过热处理，无法拼接使用，请注意。
- 帆布制链袋为标准链袋，钢制链袋为选配品。请参考"标准链袋扬程表"（第15页）。
- 操作方法为单轨吊用5点式（上下、横向）按钮、起重机用7点式（上下、横向、纵向）按钮。
- 操作电压是24V的低电压。如果选用操作起重机用7点式按钮控制器，请另外选用起重机控制箱。
- 按钮控制器标配了紧急停止按钮。按下紧急停止按钮可以切断马达回路。
- 在同一轨道上使用多台葫芦时可能造成彼此间冲撞，需要安装缓冲装置。
- 2台同时起吊的时候，请按照单侧葫芦的额定载荷能起升负载的要求来选定葫芦。3台同时起吊的时候，请事先与弊公司商量。

■规 格

额定载荷(t)	型 号	ER2 基本机体	ER2 标准起升高度(m)	ER2 操作电缆:L(m)	ER2 起升马达3相 输出功率(kW)	ER2 起升马达3相 反复额定(%ED)	ER2 起升速度(m/min)*			ER2 载重链直径(mm) X条数	ER2 等级 ISO/FEM	MR2 横行马达3相 输出功率(kW)	MR2 横行马达3相 反复额定(%ED)	MR2 横行速度*(m/min)			MR2 适用工字钢宽:B(mm) 标准	MR2 适用工字钢宽:B(mm) 选配品 W30(305mm)	MR2 最小回转半径(mm)	试验载重(t)	净重(kg)	扬程每增1m应加的重量(kg)
								50Hz 高速	50Hz 低速						50Hz 高速	50Hz 低速						
125kg	ER2M-001IH	B			0.56		设定值	16.6	2.8	4.3 x 1										156kg	59	0.42
							可调性		1.4													
250kg	ER2M-003IS						设定值	10.8	1.8											313kg		
							可调性		0.9													
	ER2M-003IH				0.9		设定值	15.7	2.6		M6/3m										69	
							可调性		1.3													
500kg	ER2M-005IL	C			0.56		设定值	4.5	0.8	6 x 1							58 ~ 153	154 ~ 305		625kg	65	0.81
							可调性		0.4													
	ER2M-005IS				0.9		设定值	8.5	1.4										800		69	
							可调性		0.7													
1	ER2M-010IL	D	3	2.5			设定值	4.2	0.7	7.7 x 1		0.4	27/13	设定值	24	4				1.25	77	1.33
							可调性		0.3													
	ER2M-010IS					40/20	设定值	8.2	1.4		M5/2m										84	
							可调性		0.7					可调性	24	2.4						
1.5	ER2M-015IS				1.8		设定值	5.5	0.9											1.88	111	
							可调性		0.5													
2	ER2M-020IL	E					设定值	4.3	0.7	10.2 x 1										2.5	112	2.3
							可调性		0.4													
	ER2M-020IS				3.5		设定值	8.2	1.4								82 ~ 178	179 ~ 305			129	
							可调性		0.7													
2.5	ER2M-025IS	F					设定值	6.6	1.1	11.2 x 1	M4/1Am								1000	3.13	151	2.8
							可调性		0.6													
3	ER2M-030IS	E		2.8			设定值	5.2	0.9	10.2 x 2										3.75	155	4.7
							可调性		0.4													
5	ER2M-050IS	F					设定值	3.3	0.6	11.2 x 2		0.75					100 ~ 178		1800	6.25	200	5.6
							可调性		0.3													

注明：（ ）内横行速度是低速的。 快速度是在KITO工厂里设定好的。速度在快和慢之间是可调的。M6等级的对象产品是125kg～500kg的标准规格产品（摩擦离合器）。
关于适用工字钢宽，有最小回转半径不适用轨道宽度范围内的特殊情况发生的可能，所以请参照具体详情，预先向本公司咨询与确认。

■尺 寸 (mm)

额定载荷(t)	型 号	最小钩间距离:C	D	b	d	e	e'	g	i	j	k	m	n	r	t	u
125kg	ER2M-001IH	375	450													
250kg	ER2M-003IS															
	ER2M-003IH							27								
500kg	ER2M-005IL	395	510	315	220	515	179		95	22	130	205	109	51	31	83
	ER2M-005IS															
1	ER2M-010IL	435	550					31								
	ER2M-010IS															
1.5	ER2M-015IS	505						34								
2	ER2M-020IL	570	630	325	225	520	184		110	27	125	212	118	60	36	76
	ER2M-020IS	585						39								
2.5	ER2M-025IS	620	830	340	226	521	186		125	29	131	215	132	68	43	70
3	ER2M-030IS	765	900					44								
5	ER2M-050IS	840	910	400	281	528	192	47	140	44	145	233	150	86	54	56

ER2M 单速型（带电动小车式 起升·横行单速）

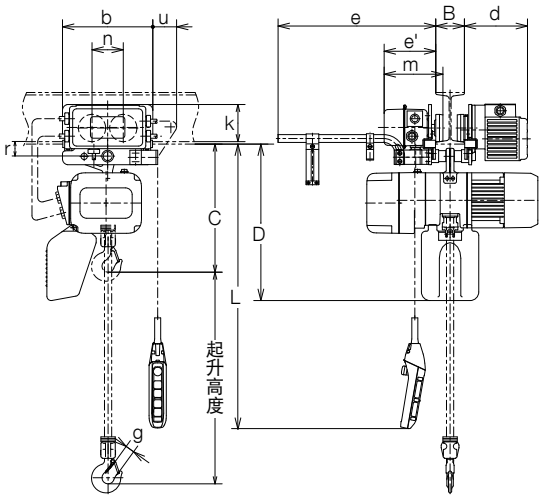

- 没有配供电电缆。关于供电方式，请与弊公司商量。
- 扬程（载重链）、按钮控制线、供电电缆的长度如在标准规格以外，请与弊公司商量。
- 载重链经过热处理，无法拼接使用，请注意。
- 帆布制链袋为标准链袋，钢制链袋为选配品。请参考"标准链袋扬程表"（第15页）。
- 操作方法为单轨吊用5点式（上下、横向）按钮、起重机用7点式（上下、横向、纵向）按钮。
- 操作电压是24V的低电压。如果选用操作起重机用7点式按钮控制器，请另外选用起重机控制箱。
- 按钮控制器标配了紧急停止按钮。按下紧急停止按钮可以切断马达回路。
- 在同一轨道上使用多台葫芦时可能造成彼此间冲撞，需要安装缓冲装置。
- 2台同时起吊的时候，请按照单侧葫芦的额定载荷能起升负载的要求来选定葫芦。3台同时起吊的时候，请事先与弊公司商量。

■规 格

额定载荷 (t)	型 号	ER2 基本机体	ER2 标准起升高度 (m)	ER2 操作电缆 :L(m)	ER2 起升马达3相 输出功率 (kW)	ER2 起升马达3相 反复额定 (%ED)	ER2 起升速度 (m/min) 50Hz	ER2 载重链直径 (mm) X条数	ER2 等级 ISO/FEM	MR2 横行马达3相 输出功率 (kW)	MR2 横行马达3相 反复额定 (%ED)	MR2 横行速度 (m/min) 50Hz	MR2 适用工字钢宽:B(mm) 标准	MR2 适用工字钢宽:B(mm) 选配品 W30 (305mm)	MR2 最小回转半径 (mm)	试验载重 (t)	净重 (kg)	扬程每增1m应加的重量 (kg)
125kg	ER2M-001H	B	3	2.5	0.56	60	14.1	4.3 x 1	M5/2m	0.4	40	20 (10)	58 ~ 153	154 ~ 305	800	156kg	58	0.42
250kg	ER2M-003S						9.1									313kg		
	ER2M-003H	C			0.9		13.4	6 x 1									68	
500kg	ER2M-005L				0.56		3.8									625kg	64	0.81
	ER2M-005S				0.9		7.3										68	
1	ER2M-010L	D					3.5	7.7 x 1								1.25	77	1.33
	ER2M-010S						7.1										84	
1.5	ER2M-015S	E			1.8		4.8						82 ~ 178	179 ~ 305		1.88	110	2.3
2	ER2M-020L						3.7	10.2 x 1	M4/1Am							2.5	111	
	ER2M-020S				3.5		7.0										129	
2.5	ER2M-025S	F					5.7	11.2 x 1							1000	3.13	152	2.8
3	ER2M-030S	E		2.8			4.4	10.2 x 2								3.75	155	4.7
5	ER2M-050S	F					2.9	11.2 x 2		0.75			100 ~ 178		1800	6.25	202	5.6

注明：（ ）内横行速度是低速的。
关于适用工字钢宽，有最小回转半径不适用轨道宽度范围内的特殊情况发生的可能，所以请参照具体详情，预先向本公司咨询与确认。

■尺 寸 (mm)

额定载荷 (t)	型 号	最小钩间距离:C	D	b	d	e	e'	g	i	j	k	m	n	r	t	u
125kg	ER2M-001H	375	450	315	220	515	179	27	95	22	130	205	109	51	31	83
250kg	ER2M-003S															
	ER2M-003H	395	510													
500kg	ER2M-005L															
	ER2M-005S															
1	ER2M-010L	435	550					31								
	ER2M-010S															
1.5	ER2M-015S	505	630	325	225	520	184	34	110	27	125	212	118	60	36	76
2	ER2M-020L	570						39								
	ER2M-020S	585														
2.5	ER2M-025S	620	830	340	226	521	186		125	29	131	215	132	68	43	70
3	ER2M-030S	765	900					44								
5	ER2M-050S	840	910	400	281	528	192	47	140	44	145	233	150	86	54	56

ER2SG 双速变频控制型（带手拉链小车式）

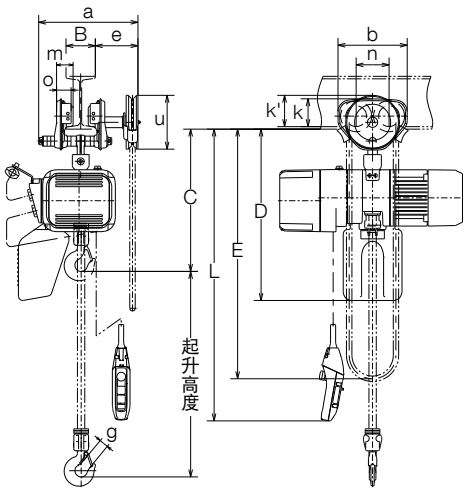

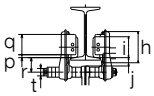

- 没有配供电电缆。关于供电方式，请与弊公司商量。
- 扬程（载重链）、按钮控制线、供电电缆的长度如在标准规格以外，请与弊公司商量。
- 载重链经过热处理，无法拼接使用，请注意。
- 帆布制链袋为标准链袋，钢制链袋为选配品。请参考"标准链袋扬程表"（第15页）。
- 操作方法为单轨吊用3点式（上下）按钮、起重机用5点式（上下、纵向）按钮。
- 操作电压是24V的低电压。如果选用操作起重机用5点式按钮控制器，请另外选用起重机控制箱。
- 按钮控制器标配了紧急停止按钮。按下紧急停止按钮可以切断马达回路。
- 2台同时起吊的时候，请按照单侧葫芦的额定载荷能起升负载的要求来选定葫芦。3台同时起吊的时候，请事先与弊公司商量。

■规 格

额定载荷 (t)	型 号	ER2 基本机体	标准起升高度 (m)	操作电缆 :L(m)	起升马达3相 输出功率 (kW)	起升马达3相 反复额定 (%ED)	起升速度(m/min)*	50Hz 高速	50Hz 低速	载重链直径 (mm) X条数	等级 ISO/FEM	TSG 折叠后手拉链长 E(m)	适用工字钢宽:B(mm) 标准	选配品 W20 (203mm)	选配品 W30 (305mm)	最小回转半径 (mm)	试验载重 (t)	净重 (kg)	扬程每增1m应加的重量 (kg)
125kg	ER2SG-001IH	B	3	2.5	0.56	40/20	设定值	16.6	2.8	4.3 x 1	M6/3m	2.8	58 ~ 127	128 ~ 203	204 ~ 305	1300	156kg	40	1.4
							可调性		1.4										
250kg	ER2SG-003IS						设定值	10.8	1.8								313kg		
							可调性		0.9										
	ER2SG-003IH				0.9		设定值	15.7	2.6	6 x 1								49	
							可调性		1.3										
500kg	ER2SG-005IL	C			0.56		设定值	4.5	0.8								625kg	45	1.7
							可调性		0.4										
	ER2SG-005IS				0.9		设定值	8.5	1.4									49	
							可调性		0.7										
1	ER2SG-010IL	D					设定值	4.2	0.7	7.7 x 1	M5/2m						1.25	57	2.3
							可调性		0.3										
	ER2SG-010IS						设定值	8.2	1.4									64	
							可调性		0.7										
1.5	ER2SG-015IS				1.8		设定值	5.5	0.9	10.2 x 1			82 ~ 153	–	154 ~ 305	1500	1.88	89	3.2
							可调性		0.5										
2	ER2SG-020IL	E					设定值	4.3	0.7		M4/1Am						2.5	90	
							可调性		0.4										
	ER2SG-020IS				3.5		设定值	8.2	1.4									107	
							可调性		0.7										
2.5	ER2SG-025IS	F					设定值	6.6	1.1	11.2 x 1						1700	3.13	128	3.7
							可调性		0.6										
3	ER2SG-030IS	E		2.8			设定值	5.2	0.9	10.2 x 2							3.75	132	5.6
							可调性		0.4										
5	ER2SG-050IS	F					设定值	3.3	0.6	11.2 x 2		3.3	100 ~ 178		179 ~ 305	2300	6.25	184	6.5
							可调性		0.3										

注明：快速度是在KITO工厂里设定好的。速度在快和慢之间是可调的。
关于适用工字钢宽，有最小回转半径不适用轨道宽度范围内的特殊情况发生的可能，所以请参照具体详情，预先向本公司咨询与确认。

■尺 寸 (mm)

额定载荷 (t)	型 号	最小钩间距离:C	D	a	b	e	g	h	i	j	k	k'	m	n	o	p	q	r	t	u
125kg	ER2SG-001IH	415	490																	
250kg	ER2SG-003IS																			
	ER2SG-003IH						27													
500kg	ER2SG-005IL	435	550	345	236	152		106	71	28	95	107	56	112	50		69	50	25	
	ER2SG-005IS																			
1	ER2SG-010IL	470	590				31									10				183
	ER2SG-010IS																			
1.5	ER2SG-015IS	570	690	385	280	154	34	127	85	34	112	109	71	131	63		83	62	32	
2	ER2SG-020IL	635																		
	ER2SG-020IS	650					39													
2.5	ER2SG-025IS	680	890	398	324	157		148	100	36	134	115	80	152	74		102	68	36	
3	ER2SG-030IS	780	910				44													
5	ER2SG-050IS	840		401	400	156	47	169	118	46	144	131	81	178	70		104	88	54	

ER2SG 单速型(带手拉链小车式)

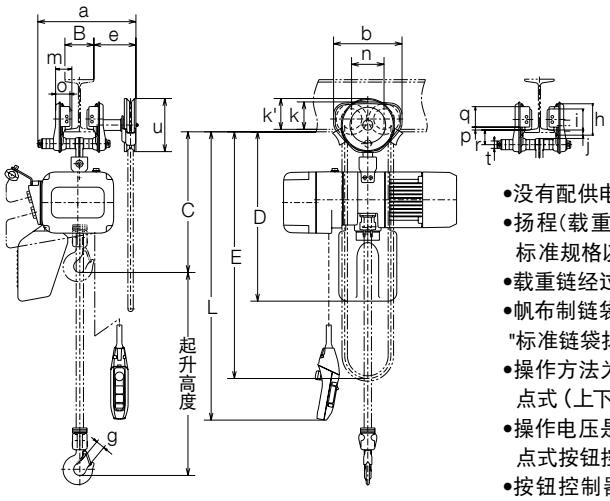

- 没有配供电电缆。关于供电方式,请与弊公司商量。
- 扬程(载重链)、按钮控制线、供电电缆的长度如在标准规格以外,请与弊公司商量。
- 载重链经过热处理,无法拼接使用,请注意。
- 帆布制链袋为标准链袋,钢制链袋为选配品。请参考"标准链袋扬程表"(第15页)。
- 操作方法为单轨吊用3点式(上下)按钮、起重机用5点式(上下、纵向)按钮。
- 操作电压是24V的低电压。如果选用操作起重机用5点式按钮控制器,请另外选用起重机控制箱。
- 按钮控制器标配了紧急停止按钮。按下紧急停止按钮可以切断马达回路。
- 2台同时起吊的时候,请按照单侧葫芦的额定载荷能起升负载的要求来选定葫芦。3台同时起吊的时候,请事先与弊公司商量。

■规 格

额定载荷(t)	型 号	ER2								TSG					试验载重(t)	净重(kg)	扬程每增1m应加的重量(kg)
		基本机体	标准起升高度(m)	操作电缆:L(m)	起升马达3相 输出功率(kW)	起升马达3相 反复额定(%ED)	起升速度(m/min) 50Hz	载重链直径(mm) X条数	等级 ISO/FEM	折叠后手拉链长E(m)	适用工字钢宽:B(mm) 标准	适用工字钢宽:B(mm) 选配品 W20(203mm)	适用工字钢宽:B(mm) 选配品 W30(305mm)	最小回转半径(mm)			
125kg	ER2SG-001H	B	3	2.5	0.56	60	14.1	4.3 x 1	M5/2m	2.8	58 ~ 127	128 ~ 203	204 ~ 305	1300	156kg	40	1.4
250kg	ER2SG-003S						9.1								313kg		
	ER2SG-003H	C			0.9		13.4	6 x 1								50	1.7
500kg	ER2SG-005L				0.56		3.8								625kg	46	
	ER2SG-005S				0.9		7.3									50	
1	ER2SG-010L	D					3.5	7.7 x 1							1.25	59	2.3
	ER2SG-010S						7.1									66	
1.5	ER2SG-015S	E			1.8		4.8	10.2 x 1	M4/1Am		82 ~ 153	–	154 ~ 305	1500	1.88	89	3.2
2	ER2SG-020L						3.7								2.5	90	
	ER2SG-020S				3.5		7.0									109	
2.5	ER2SG-025S	F					5.7	11.2 x 1						1700	3.13	132	3.7
3	ER2SG-030S	E		2.8			4.4	10.2 x 2							3.75	134	5.6
5	ER2SG-050S	F					2.9	11.2 x 2		3.3	100 ~ 178		179 ~ 305	2300	6.25	188	6.5

■尺 寸 (mm)

额定载荷(t)	型 号	最小钩间距离:C	D	a	b	e	g	h	i	j	k	k'	m	n	o	p	q	r	t	u
125kg	ER2SG-001H	415	490	345	236	152	27	106	71	28	95	107	56	112	50	10	69	50	25	183
250kg	ER2SG-003S																			
	ER2SG-003H	435	550																	
500kg	ER2SG-005L																			
	ER2SG-005S																			
1	ER2SG-010L	470	590				31													
	ER2SG-010S																			
1.5	ER2SG-015S	570	690	385	280	154	34	127	85	34	112	109	71	131	63		83	62	32	
2	ER2SG-020L	635					39													
	ER2SG-020S	650																		
2.5	ER2SG-025S	680	890	398	324	157		148	100	36	134	115	80	152	74		102	68	36	
3	ER2SG-030S	780	910				44													
5	ER2SG-050S	840		401	400	156	47	169	118	46	144	131	81	178	70		104	88	54	

ER2SP 双速变频控制型（带手拉小车式）

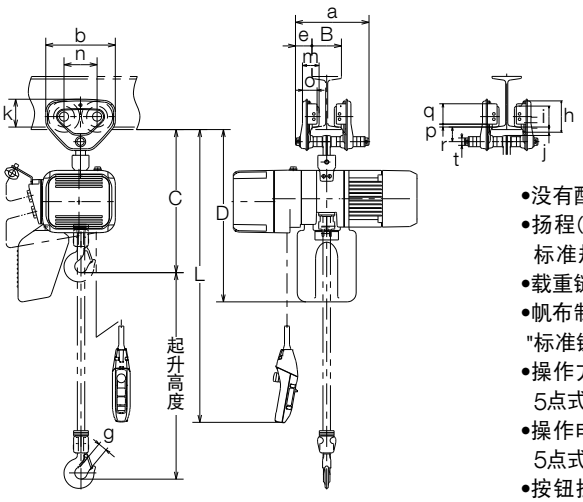

- 没有配供电电缆。关于供电方式，请与弊公司商量。
- 扬程（载重链）、按钮控制线、供电电缆的长度如在标准规格以外，请与弊公司商量。
- 载重链经过热处理，无法拼接使用，请注意。
- 帆布制链袋为标准链袋，钢制链袋为选配品。请参考"标准链袋扬程表"（第15页）。
- 操作方法为单轨吊用3点式（上下）按钮、起重机用5点式（上下、纵向）按钮。
- 操作电压是24V的低电压。如果选用操作起重机用5点式按钮控制器，请另外选用起重机控制箱。
- 按钮控制器标配了紧急停止按钮。按下紧急停止按钮可以切断马达回路。
- 额定载荷3t以上时，葫芦和小车连接后方向转90度。
- 2台同时起吊的时候，请按照单侧葫芦的额定载荷能起升负载的要求来选定葫芦。3台同时起吊的时候，请事先与弊公司商量。

■规 格

额定载荷 (t)	型 号	ER2 基本机体	标准起升高度 (m)	操作电缆 :L(m)	起升马达3相 输出功率 (kW)	起升马达3相 反复额定 (%ED)	起升速度(m/min)*	50Hz 高速	50Hz 低速	载重链直径 (mm) X条数	等级 ISO/FEM	TSP 适用工字钢宽:B(mm) 标准	选配品 W20 (203mm)	选配品 W30 (305mm)	最小回转半径 (mm)	试验载重 (t)	净重 (kg)	扬程每增1m应加的重量 (kg)
125kg	ER2SP-001IH	B	3	2.5	0.56	40/20	设定值	16.6	2.8	4.3 x 1	M6/3m	50 ~ 102	103 ~ 203	204 ~ 305	1100	156kg	32	0.42
							可调性		1.4									
250kg	ER2SP-003IS						设定值	10.8	1.8							313kg		
							可调性		0.9									
	ER2SP-003IH	C			0.9		设定值	15.7	2.6	6 x 1							41	
							可调性		1.3									
500kg	ER2SP-005IL				0.56		设定值	4.5	0.8							625kg	37	0.81
							可调性		0.4									
	ER2SP-005IS				0.9		设定值	8.5	1.4								41	
							可调性		0.7									
1	ER2SP-010IL	D					设定值	4.2	0.7	7.7 x 1	M5/2m	58 ~ 127	128 ~ 203		1300	1.25	53	1.33
							可调性		0.3									
	ER2SP-010IS						设定值	8.2	1.4								60	
							可调性		0.7									
1.5	ER2SP-015IS				1.8		设定值	5.5	0.9							1.88	85	
							可调性		0.5									
2	ER2SP-020IL	E					设定值	4.3	0.7	10.2 x 1		82 ~ 153	–	154 ~ 305	1500	2.5	86	2.3
							可调性		0.4									
	ER2SP-020IS				3.5		设定值	8.2	1.4								103	
							可调性		0.7									
2.5	ER2SP-025IS	F					设定值	6.6	1.1	11.2 x 1	M4/1Am				1700	3.13	124	2.8
							可调性		0.6									
3	ER2SP-030IS	E		2.8			设定值	5.2	0.9	10.2 x 2						3.75	128	4.7
							可调性		0.4									
5	ER2SP-050IS	F					设定值	3.3	0.6	11.2 x 2		100 ~ 178		179 ~ 305	2300	6.25	178	5.6
							可调性		0.3									

注明：快速度是在KITO工厂里设定好的。速度在快和慢之间是可调的。
关于适用工字钢宽，有最小回转半径不适用轨道宽度范围内的特殊情况发生的可能，所以请参照具体详情，预先向本公司咨询与确认。

■尺 寸 (mm)

额定载荷 (t)	型 号	最小钩间距离:C	D	a	b	e	g	h	i	j	k	m	n	o	p	q	r	t
125kg	ER2SP-001IH	395	470	204	182	46	27	82	60	21	76	47.5	84	42	10	54	38	22
250kg	ER2SP-003IS																	
	ER2SP-003IH	415	530															
500kg	ER2SP-005IL																	
	ER2SP-005IS																	
1	ER2SP-010IL	470	590	249	236	56	31	106	71	28	95	56	112	50		69	50	25
	ER2SP-010IS																	
1.5	ER2SP-015IS	570	690	300	280	69	34	127	85	34	112	71	131	63		83	62	32
2	ER2SP-020IL	635																
	ER2SP-020IS	650					39											
2.5	ER2SP-025IS	680	890	320	324	79		148	100	36	134	80	152	74		102	68	36
3	ER2SP-030IS	780	910				44											
5	ER2SP-050IS	840		297	400	53	47	169	118	46	144	81	178	70		104	88	54

ER2SP 单速型(带手拉小车式)

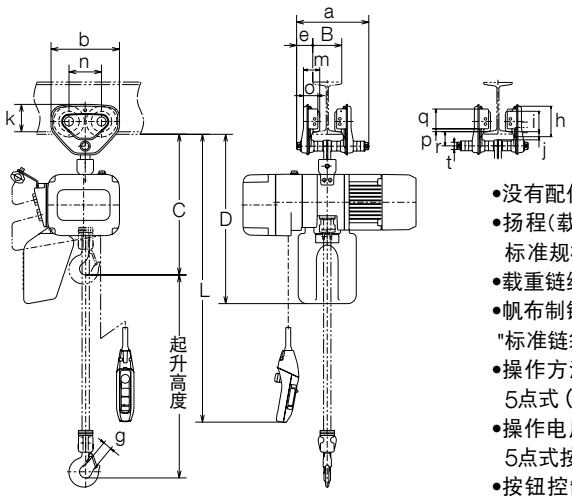

- 没有配供电电缆。关于供电方式,请与弊公司商量。
- 扬程(载重链)、按钮控制线、供电电缆的长度如在标准规格以外,请与弊公司商量。
- 载重链经过热处理,无法拼接使用,请注意。
- 帆布制链袋为标准链袋,钢制链袋为选配品。请参考"标准链袋扬程表"(第15页)。
- 操作方法为单轨吊用3点式(上下)按钮、起重机用5点式(上下、纵向)按钮。
- 操作电压是24V的低电压。如果选用操作起重机用5点式按钮控制器,请另外选用起重机控制箱。
- 按钮控制器标配了紧急停止按钮。按下紧急停止按钮可以切断马达回路。
- 额定载荷3t以上时,葫芦和小车连接后方向转90度。
- 2台同时起吊的时候,请按照单侧葫芦的额定载荷能起升负载的要求来选定葫芦。3台同时起吊的时候,请事先与弊公司商量。

■规 格

额定载荷(t)	型 号	ER2 基本机体	标准起升高度(m)	操作电缆:L(m)	起升马达3相 输出功率(kW)	起升马达3相 反复额定(%ED)	起升速度(m/min) 50Hz	载重链直径(mm) X条数	等级 ISO/FEM	TSP 适用工字钢宽:B(mm) 标准	选配品 W20(203mm)	选配品 W30(305mm)	最小回转半径(mm)	试验载重(t)	净重(kg)	扬程每增1m应加的重量(kg)
125kg	ER2SP-001H	B	3	2.5	0.56	60	14.1	4.3 x 1	M5/2m	50 ~ 102	103 ~ 203	204 ~ 305	1100	156kg	32	0.42
250kg	ER2SP-003S						9.1							313kg		
	ER2SP-003H	C			0.9		13.4	6 x 1							42	0.81
500kg	ER2SP-005L				0.56		3.8							625kg	38	
	ER2SP-005S				0.9		7.3								42	
1	ER2SP-010L	D					3.5	7.7 x 1		58 ~ 127	128 ~ 203		1300	1.25	55	1.33
	ER2SP-010S						7.1								62	
1.5	ER2SP-015S	E			1.8		4.8			82 ~ 153	–	154 ~ 305	1500	1.88	85	2.3
2	ER2SP-020L						3.7	10.2 x 1	M4/1Am					2.5	86	
	ER2SP-020S				3.5		7.0								105	
2.5	ER2SP-025S	F					5.7	11.2 x 1					1700	3.13	128	2.8
3.0	ER2SP-030S	E		2.8			4.4	10.2 x 2						3.75	130	4.7
5	ER2SP-050S	F					2.9	11.2 x 2		100 ~ 178		179 ~ 305	2300	6.25	182	5.6

■尺 寸 (mm)

额定载荷(t)	型 号	最小钩间距离:C	D	a	b	e	g	h	i	j	k	m	n	o	p	q	r	t
125kg	ER2SP-001H	395	470	204	182	46	27	82	60	21	76	47.5	84	42	10	54	38	22
250kg	ER2SP-003S																	
	ER2SP-003H	415	530															
500kg	ER2SP-005L																	
	ER2SP-005S																	
1	ER2SP-010L	470	590	249	236	56	31	106	71	28	95	56	112	50		69	50	25
	ER2SP-010S																	
1.5	ER2SP-015S	570	690	300	280	69	34	127	85	34	112	71	131	63		83	62	32
2	ER2SP-020L	635					39											
	ER2SP-020S	650																
2.5	ER2SP-025S	680	890	320	324	79		148	100	36	134	80	152	74		102	68	36
3.0	ER2SP-030S	780	910				44											
5	ER2SP-050S	840		297	400	53	47	169	118	46	144	81	178	70		104	88	54

ER2 大容量型（10t～20t挂钩式）

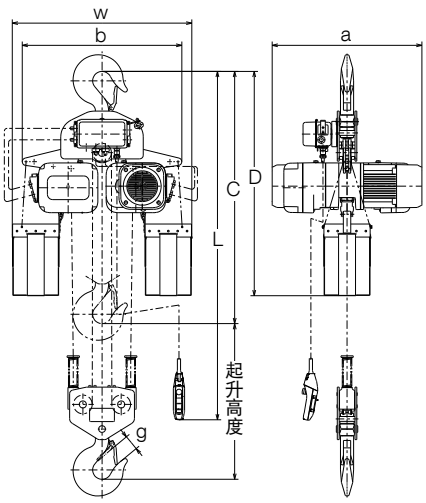

- 没有配供电电缆。关于供电方式，请与弊公司商量。
- 扬程（载重链）、按钮控制线、供电电缆的长度如在标准规格以外，请与弊公司商量。
- 载重链经过热处理，无法拼接使用，请注意。
- 帆布制链袋为标准链袋，钢制链袋为选配品。请参考"标准链袋扬程表"（第15页）。
- 按钮控制器标配有紧急停止按钮。按下紧急停止按钮可以方便的切断马达回路。
- 2台同时起吊的时候，请按照单侧葫芦的额定载荷能起升负载的要求来选定葫芦。3台同时起吊的时候，请事先与弊公司商量。

■规 格

额定载荷 (t)	型 号	基本机体	标准起升高度 (m)	操作电缆 :L(m)	起升马达3相		起升速度(m/min)	载重链直径 (mm) X条数	等 级 ISO/FEM	试验载重 (t)	净 重 (kg)	扬 程 每增1m 应加的重量 (kg)
					输出功率 (kW)	反复额定 (%ED)	50Hz					
10	ER2-100S			3.4			2.9	11.2 x 4		12.5	303	11
15	ER2-150S	F	3	3.7	3.5x2	60	1.9	11.2 x 6	M4/1Am	18.8	404	17
20	ER2-200S						1.4	11.2 x 8		25	476	22

■尺 寸 (mm)

额定载荷 (t)	型 号	最小钩间距离:C	D	a	b	w	g
10	ER2-100S	1370	1210		849	956	80
15	ER2-150S	1595	1520	798	1022	1129	86
20	ER2-200S	1710	1600		1198	1305	102

ER2M 大容量型（7.5t～20t 带电动小车式）

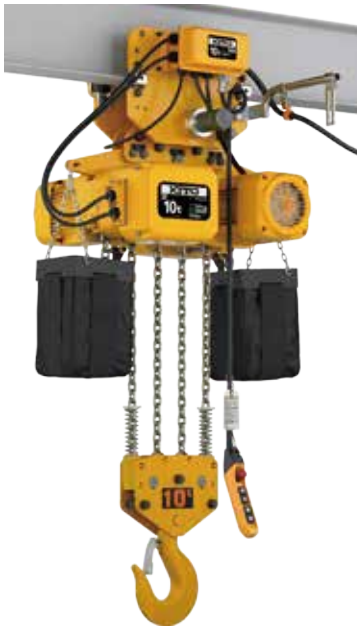

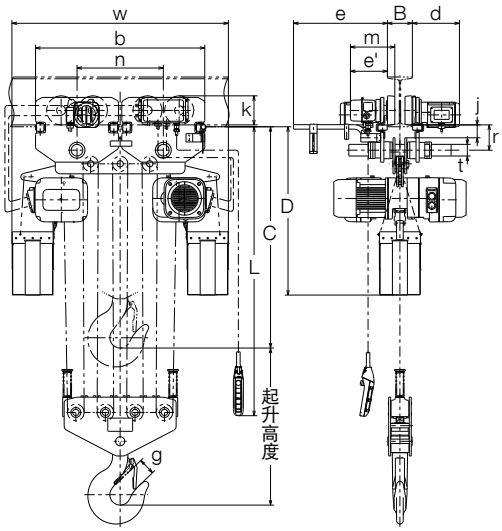

- 没有配供电电缆。关于供电方式，请与弊公司商量。
- 扬程（载重链）、按钮控制线、供电电缆的长度如在标准规格以外，请与弊公司商量。
- 载重链经过热处理，无法拼接使用，请注意。
- 帆布制链袋为标准链袋，钢制链袋为选配品。请参考"标准链袋扬程表"（第15页）。
- 操作方法为单轨吊用5点式（上下、横向）按钮、起重机用7点式（上下、横向、纵向）按钮。
- 操作电压是24V的低电压。如果选用操作起重机用7点式按钮控制器，请另外选用起重机控制箱。
- 按钮控制器标配了紧急停止按钮。按下紧急停止按钮可以切断马达回路。
- 2台同时起吊的时候，请按照单侧葫芦的额定载荷能起升负载的要求来选定葫芦。3台同时起吊的时候，请事先与弊公司商量。

■规 格

额定载荷 (t)	型 号	ER2								MR2						试验载重 (t)	净重 (kg)	扬程每增1m应加的重量 (kg)
		基本机体	标准起升高度 (m)	操作电缆:L(m)	起升马达3相 输出功率 (kW)	起升马达3相 反复额定 (%ED)	起升速度 (m/min) 50Hz	载重链直径 (mm) X条数	等级 ISO/FEM	横行马达3相 输出功率 (kW)	横行马达3相 反复额定 (%ED)	横行速度 (m/min) 50Hz	适用工字钢宽:B(mm) 标准	适用工字钢宽:B(mm) 选配品 W30 (305mm)	最小回转半径 (mm)			
7.5	ER2M-075S	F	3	3.3	3.5	60	1.9	11.2 x 3	M4/1Am	0.75	40	10	150 ~ 220	221 ~ 305	2500	9.4	283	8.4
10	ER2M-100L						1.4	11.2 x 4								12.5	316	11
	ER2M-100S				3.5x2		2.9										399	
15	ER2M-150S						1.9	11.2 x 6		0.75x2					∞	18.8	571	17
20	ER2M-200S						1.4	11.2 x 8								25	628	22

注明：用于工字钢的滚轮是标准配置。如有需要用于H钢的滚轮请事先指明。
7.5和10吨葫芦的最小回转半径是在适用轨道宽度范围内。更多信息，请咨询当地KITO经销商。

■尺 寸 (mm)

额定载荷 (t)	型 号	最小钩间距离:C	D	b	e	e'	g	j	k	m	n	r	t	w
7.5	ER2M-075S	1165	1230	500	531	223	61	87	175	268	191	153	70	672
10	ER2M-100L	1180	1210				80	77						728
	ER2M-100S		1020											956
15	ER2M-150S	1310	1230	1020			86	82			520			1129
20	ER2M-200S	1345					102	77						1305

ER2SG 大容量型（7.5t～20t 带手拉链小车式）

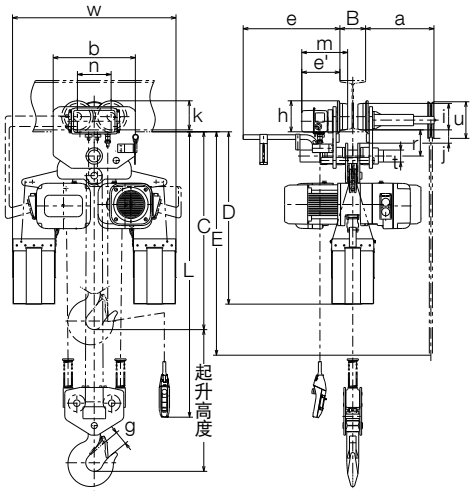

- 没有配供电电缆。关于供电方式，请与弊公司商量。
- 扬程（载重链）、按钮控制线、供电电缆的长度如在标准规格以外，请与弊公司商量。
- 载重链经过热处理，无法拼接使用，请注意。
- 帆布制链袋为标准链袋，钢制链袋为选配品。请参考"标准链袋扬程表"（第15页）。
- 操作方法为单轨吊用3点式（上下）按钮、起重机用5点式（上下、纵向）按钮。
- 操作电压是24V的低电压。如果选用操作起重机用5点式按钮控制器，请另外选用起重机控制箱。
- 按钮控制器标配了紧急停止按钮。按下紧急停止按钮可以切断马达回路。
- 2台同时起吊的时候，请按照单侧葫芦的额定载荷能起升负载的要求来选定葫芦。3台同时起吊的时候，请事先与弊公司商量。

■规 格

额定载荷 (t)	型 号	ER2								TSG				试验载重 (t)	净重 (kg)	扬程每增1m应加的重量 (kg)
		基本机体	标准起升高度 (m)	操作电缆 :L(m)	起升马达3相 输出功率 (kW)	起升马达3相 反复额定 (%ED)	起升速度 (m/min) 50Hz	载重链直径 (mm) X条数	等级 ISO/FEM	折叠后手拉链长 E(m)	适用工字钢宽:B(mm) 标准	适用工字钢宽:B(mm) 选配品 W30 (305mm)	最小回转半径 (mm)			
7.5	ER2SG-075S	F	3	3.3	3.5	60	1.9	11.2 x 3	M4/1Am	3.2	150 ~ 220	221 ~ 305	3000	9.4	274	9.3
10	ER2SG-100L						1.4	11.2 x 4						12.5	308	12
	ER2SG-100S				3.5x2		2.9								395	
15	ER2SG-150S						1.9	11.2 x 6		3.7			∞	18.8	563	19
20	ER2SG-200S						1.4	11.2 x 8						25	621	24

注明: 用于工字钢的滚轮是标准配置。如有需要用于H钢的滚轮请事先指明。

■尺 寸 (mm)

额定载荷 (t)	型 号	最小钩间距离:C	D	a	b	e	e'	g	h	i	j	k	m	n	r	t	u	w
7.5	ER2SG-075S	1165	1230	372	480	531	–	61	185	155	87	171	–	196.5	153	70	214	662
10	ER2SG-100L	1180	1210					80			77							718
	ER2SG-100S		1020															956
15	ER2SG-150S	1310	1230	1012	1000		223	86			82		269	520				1129
20	ER2SG-200S	1345						102			77							1305

根据要求
特殊设计

满足多样化的需求

特殊产品系列

根据载荷内容和环境条件不同，设计生产可应对不同需求的特殊产品。
双吊钩型、超低举型、防爆型、冶金专用环链电动葫芦等各种特殊设计，满足客户的需求。

TWER2M
双吊钩型
250kg~5t

SHER2M
超低举型
250kg~5t

RER2
防爆型
1t~5t

ERY
冶金专用
环链电动葫芦
1t~5t

颠倒反吊型

■主要KITO特殊产品一览表

型　号	起升速度	额定载荷 (t)							大容量型			
		250kg	500kg	1	1.5	2	3	5	7.5	10	15	20
双吊钩型 TWER2M	低速			● 500kg + 500kg		● 1t + 1t						
	标准速	● 125kg + 125kg	● 250kg + 250kg	● 500kg + 500kg		● 1t + 1t	● 1.5 t + 1.5 t	● 2.5 t + 2.5 t				
超低举型 SHER2M	低速			●		●	●					
	标准速	●	●	●	●			●				
防爆型 RER2	低速			●		●						
	标准速		●	●	●	●	●	●	●	●	●	●
冶金专用环链电动葫芦 ERY	标准速			●		●	●	●				
颠倒反吊型	标准速	●	●									

TWER2M 双吊钩型

KITO双吊钩式电动葫芦，装备有单马达和双吊钩，使得吊钩可以垂直/平稳/安全地起吊。这款产品适用于起吊具有2个起吊点的平整物品或起吊需要保持平衡的物品。特殊需求，例如弯曲轨道，请咨询当地KITO经销商。

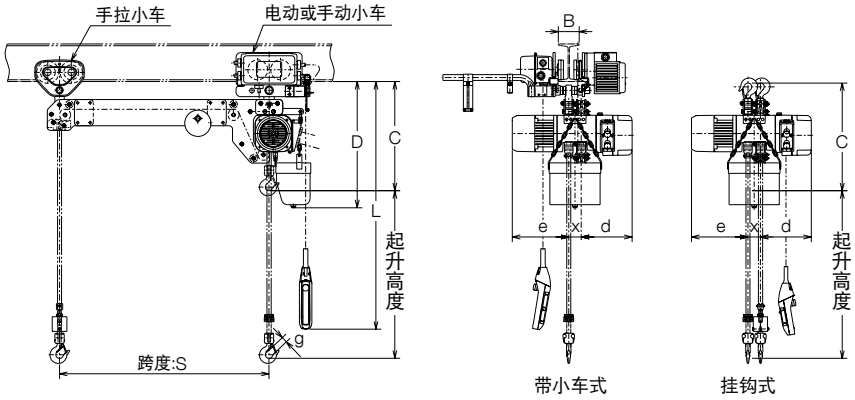

■规 格

额定载荷 (t)	型 号	ER2 基本机体	标准起升高度 (m)	操作电缆 :L(m)	起升马达3相 输出功率 (kW)	起升马达3相 反复额定 (%ED)	起升速度 (m/min) 50Hz	载重链直径 (mm) X条数	小车 横行马达3相 输出功率 (kW)	小车 横行马达3相 反复额定 (%ED)	小车 横行速度 (m/min) 50Hz	小车 适用工字钢宽 :B(mm)	试验载重 (t)
125kg + 125kg	TWER2M-003S	C	3	2.5	0.56	60	9.2	6 x 2	0.4	40	20 (10)	58 ~ 153	156kg x 2
250kg + 250kg	TWER2M-005L						3.8						313kg x 2
	TWER2M-005S				0.9		7.3						
500kg + 500kg	TWER2M-010L	D					3.5	7.7 x 2					625kg x 2
	TWER2M-010S				1.8		7.1						
1 + 1	TWER2M-020L	E					3.7	10.2 x 2				82 ~ 178	1.25 x 2
	TWER2M-020S						7.0						
1.5 + 1.5	TWER2M-030S				3.5		4.4	10.2 x 4					1.88 x 2
2.5 + 2.5	TWER2M-050S	F		2.8			2.9	11.2 x 4	0.75			100 ~ 178	3.13 x 2

注明: ( )内横行速度是低速的。这款产品用在直线轨道上。下订单时请注明轨道宽度。
请提供以下信息: 1) 产品净重依双钩跨距而定。2) 带小车式只适用于直线工字钢，如是弯曲轨道请咨询当地KITO经销商。3) 标准起升高度极限为8m，如有特殊要求请咨询当地KITO经销商。

■尺 寸 (mm)

额定载荷 (t)	型 号	最小钩间距离:C 带小车	最小钩间距离:C 挂 钩	D	S	d	e	g	x
125kg + 125kg	TWER2M-003S	535	525	620	Min. 510	242	271	27	60
250kg + 250kg	TWER2M-005L								
	TWER2M-005S						268		
500kg + 500kg	TWER2M-010L	615	620	710	Min. 530	291	298	31	71
	TWER2M-010S						307		
1 + 1	TWER2M-020L	800	830	790	Min. 650	308	345	39	81
	TWER2M-020S					347	363		
1.5 + 1.5	TWER2M-030S	970	995	920				44	
2.5 + 2.5	TWER2M-050S	1020	1025	990		337	399	47	85

注明: 双钩标准最大跨距为4米。如有更宽跨距，请联系当地经销商。

SHER2M 超低举型

KITO超低举型环链电动葫芦是通过特殊设计制造的产品，特别适用于低净空高度环境的使用。如有特殊要求请咨询当地KITO经销商。

最小钩间距

额定载荷(t)	型　号	C尺寸(mm)		
		超低净空	标准ER2	差异值
250kg	003S	265	375	–110
500kg	005L	285	395	–110
	005S			
1	010L	345	435	–90
	010S			
1.5	016S	435	505	–70
2	020L	445	570	–125
3	030L	610	765	–155
5	050S	670	900	–230

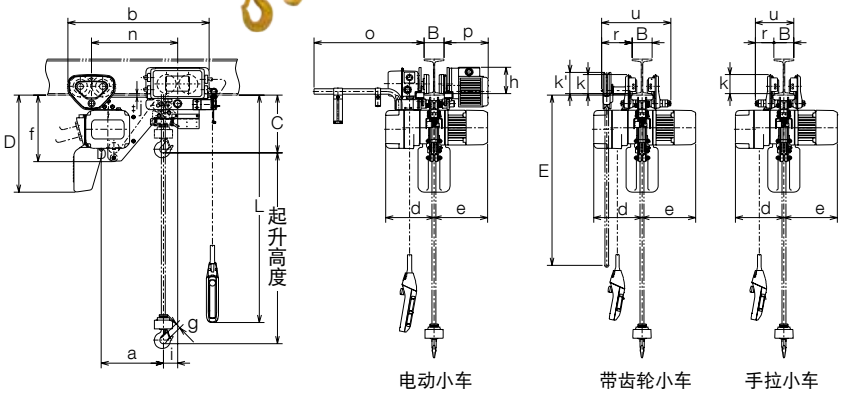

电动小车　　带齿轮小车　　手拉小车

载重链的负载情况与到需要更换为止能起吊次数的对照表

建议载重链应定期的更换，请参照下表

负载情况	100%	75%	50%	25%
起吊次数	20,000	60,000	200,000	400,000

■规 格

额定载荷(t)	型　号	ER2							小车				试验载重(t)	净重(kg)		
		基本机体	标准起升高度(m)	操作电缆:L(m)	起升马达3相 输出功率(kW)	起升马达3相 反复额定(%ED)	起升速度(m/min) 50Hz	载重链直径(mm) X条数	横行马达3相 输出功率(kW)	横行马达3相 反复额定(%ED)	横行速度(m/min) 50Hz	适用工字钢宽:B(mm)		电动小车	带齿轮小车	手拉小车
250kg	SHER2M-003S	B	3	2.5	0.56	60	9.1	4.3 x 1	0.4	40	20 (10)	75 ~ 125	313kg	78	60	56
500kg	SHER2M-005L	C					3.8	6 x 1					625kg	84	66	62
	SHER2M-005S				0.9		7.3							90	72	68
1	SHER2M-010L	D					3.5	7.7 x 1				100 ~ 125	1.25	103	85	81
	SHER2M-010S						7.1							123	105	101
1.5	SHER2M-015S	E			1.8		4.8	10.2 x 1					1.88	156	136	132
2	SHER2M-020L						3.7					125 ~ 150	2.5	160	140	136
3	SHER2M-030L	E		2.8	3.5		3.5	10.2 x 2					3.75	237	217	213
5	SHER2M-050S	F					2.9	11.2 x 2	0.75			150 ~ 175	6.25	317	301	295

注明: (　)内横行速度是低速的。适用于直线工字钢，如是弯曲轨道请咨询当地KITO经销商。下订单时请注明轨道宽度。
请提供以下信息: 1) 带小车式只适用于直线工字钢，如是弯曲轨道请咨询当地KITO经销商; 2) 如有特殊轨道宽度，请咨询当地KITO经销商。

■尺 寸 (mm)

额定载荷(t)	型　号	最小钩间距离:C	D	E	a	b	d	e	f	g	h	i	j	k	k'	n	o	p	r	u
250kg	SHER2M-003S	265	430	3700	260	656(616)	219	259	325	27	130	68	18	95	107	380	515	220	152(56)	345(249)
500kg	SHER2M-005L	285	520		310	706(666)	242	271	370			70				430				
	SHER2M-005S							268												
1	SHER2M-010L	345	540		339	734(694)	291	298	405	31		77				458				
	SHER2M-010S							307												
1.5	SHER2M-015S	435	640		389	826(803)	308	338	487	34	125	79	29	112	109	523	520	225	154(69)	385(300)
2	SHER2M-020L	445								39										
3	SHER2M-030L	610	840		438	892(884)	347	356	487	44	131	45	24	134	115	560	521	226	157(79)	398(320)
5	SHER2M-050S	670	850	4200	475	1057(1057)	337	399	542	47	145	66	31	144	131	657	528	281	156(53)	401(297)

注明: b对应手拉链小车和手拉小车，r或u对应手拉小车。
D适用于起升高度4米。起升高度变化，D尺寸也相应变化。

RER2 防爆型

等效符合国际标准的KITO防爆型葫芦

并取得日本防爆认证－「与国际标准整合的技术基准对应 2006」

●环链电动葫芦可以应用在各种产业，在存在各种类易燃易爆气体及蒸汽的使用环境中，特别要注意防止火种。请选用安全放心的KITO防爆型环链电动葫芦。

●2台同时操作的时候，请选用单台额定载荷就能够起吊负荷的电动葫芦。3台以上同时操作的时候，请事先与弊公司商谈。

●同时多台吊车使用时，法律规定，必须考虑安全配置，请事前与本公司商谈。

●本产品的防爆认证仅限于中华人民共和国以及日本两个国家。烦请购买客户务必确认「不违反使用国家的相关法规法令」，或者向KITO咨询

■标准型号

防爆等级	本体 /Exd ⅡB T4 Gb
	防爆控制箱 /Ex d ia ⅡB T4 Gb
	防爆按钮控制器 /Ex ia ⅡB T4 Gb
防爆构造	本体 / 隔爆型防爆构造(d)
	防爆控制箱 / 隔爆型防爆构造(d)+本质安全型防爆构造(ia)
	防爆按钮控制器 / 本质安全型防爆构造(ia)
	温度等级 / T4
	爆炸性气体的分类 /ⅡB
危险场所	Zone 1,2
可以使用场所	工厂、现场用(不可以在煤矿使用)
氧气浓度	21vo1% 以下
使用温度	-20～40℃
使用湿度	85%RH 以下
标高	1000m 以下
使用环境	室内

电源	380V / 50Hz
操作电压	DC12V
操作方式	地面按钮控制器操作方式
	◎挂钩式・手动小车式 /2点按钮(上下)+紧急停止按钮(带失压保护功能)
	◎电动小车式 /4点按钮(上下・横行)+紧急停止按钮(带失压保护功能)
	(也可以采用起重机的操作方式)
供电方式	电缆供电方式
按钮控制线	带保护钢索的减震电缆
供电电缆	减震电缆
电动机绝缘等级	F级
电动机过热保护器	标配
使用等级	1t、1.5t / M5　2t 以上 / M4
起升用电动机刹车	电磁刹车
横行用电动机刹车	吸引转子式刹车
颜色	Munsell 7.5YR7/14

■参数 RER2 防爆型环链电动葫芦

额定载荷 (t)	型号	标准起升高度 (m)	操作电缆 :L(m)	起升电动机3相 输出功率 (kW)	起升电动机3相 反复额定 (%ED)	起升速度(m/min) 50Hz 高速	起升速度(m/min) 50Hz 低速	载重链直径 (mm) X条数	等级 ISO	试验载重 (t)	净重 (kg)	扬程每增1m应加的重量 (kg)
1	RER2-010SD	3	2.5	1.64/0.41	40/20	7.2	1.7	7.7x1	M5	1.25	94	1.33
1.5	RER2-015SD					4.8	1.1	10.2x1		1.88	118	2.3
2	RER2-020LD					3.7	0.9		M4	2.5		
	RER2-020SD			3.2/0.8		6.7	1.5				135	
2.5	RER2-025SD					5.5	1.3	11.2x1		3.13	142	2.8
3	RER2-030SD		2.8			4.2	1.1	10.2x2		3.75	152	4.7
5	RER2-050SD					2.8	0.7	11.2x2		6.25	170	5.6
7.5	*RER2-075SD		–			1.8	0.5	11.2x3		9.38	–	–
10	*RER2-100LD					1.3	0.3	11.2x4		12.5		
	RER2-100SD		3.4	3.2/0.8x2		2.7	0.7				431	11
15	RER2-150SD		3.7			1.8	0.45	11.2x6		18.8	557	17
20	RER2-200SD					1.3	0.3	11.2x8		25	649	22

*此型号仅有带小车设定。参数为带电动小车或带手动小车时的数据。

■尺寸 (mm)

额定载荷 (t)	型号	最小钩间距离:C	D	a	b	d	e	f	g	h	i	j	w
1	RER2-010SD	430	550	790		345	445	485	31	156	145	268	
1.5	RER2-015SD	510	630	840		384	456	521	34	170	147	275	
2	RER2-020LD	575			–				39				–
	RER2-020SD	590		920		423	497						
2.5	RER2-025SD	625	840	912		413	499	569		174	143	277	
3	RER2-030SD	835	920	920		423	497	530	44	225	91	219	
5	RER2-050SD	910		912		413	499	569	47	232	85		
10	RER2-100SD	1370	1210	998	849				80				956
15	RER2-150SD	1595	1520		1022	–	–	–	86	–	–	–	1129
20	RER2-200SD	1710	1600		1198				102				1305

链 袋

链袋种类有塑制 / 帆布制 / 钢制链袋。
请参考以下详细内容

标准链袋扬程表

塑制　帆布制　钢制

型　号	～4m	4.1～6m	6.1～8m	8.1～9m	9.1～12m	12.1～15m	15.1～18m	18.1m～
RER2-010SD								
RER2-015SD								
RER2-020LD								
RER2-020SD								
RER2-025SD								
RER2-030SD								
RER2-050SD								
RER2-075SD								
RER2-100LD								
RER2-100SD								
RER2-150SD								
RER2-200SD								

◎刚制链袋根据外形 / 扬程的不同，安装方法不同。

RER2

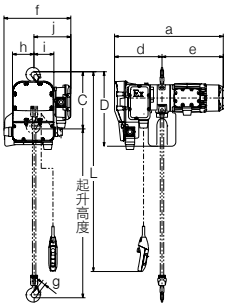

RER2带电动小车式

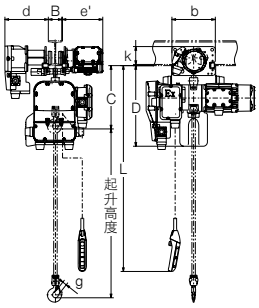

RER2带手拉链小车式

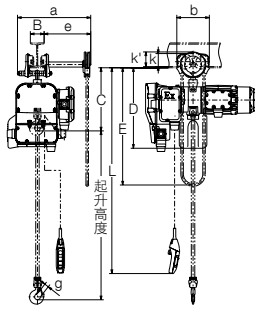

RER2带手推小车式

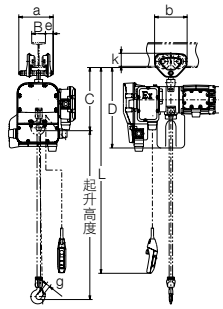

RER2大容量型

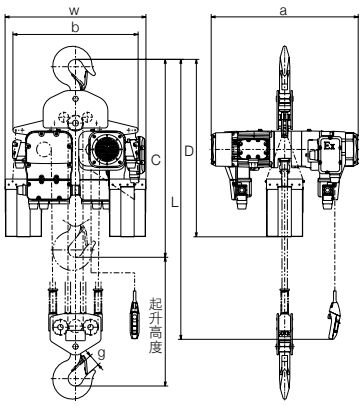

RER2带电动小车式大容量型

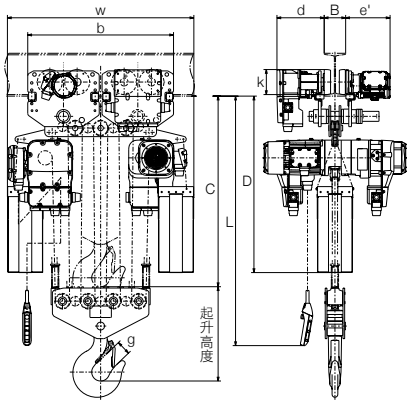

■参数/尺寸 RER2 带电动小车式防爆型环链电动葫芦

额定载荷 (t)	型　号	标准起升高度 (m)	横行电动机3相 输出功率 (kW)	横行电动机3相 反复额定 (%ED)	横行速度(m/min) 50Hz 高速	横行速度(m/min) 50Hz 低速	适用工字钢宽 :B(mm)	最小回转半径 (mm)	净重 (kg)	扬程每增1m应加的重量 (kg)	尺寸(mm) 最小钩间距离:C	D	L	b	d	e`	k	w
1	RER2-010SD		0.16/0.04	27/13	20	5	58~153	800[3500]	156	1.33	475	590	2500	397	315	295	130	–
1.5	RER2-015SD						82~178	800 [1000]	189	2.3	570	690		407	320	300	125	
2	RER2-020LD										635							
	RER2-020SD								206		650							
2.5	RER2-025SD	3	0.44/0.11					1000	224	2.8	680	890	2800	422	321	301	131	
3	RER2-030SD								234	4.7	830	910						
5	RER2-050SD						100~178	1800	240	5.6	895			482	328	308	145	
7.5	RER2-075SD		0.46	40	10	–	150~220	2500	356	8.4	1165	1230	3300	582	331	311	175	731
10	RER2-100LD								401	11	1180	1210						769
	RER2-100SD								527			1020						956
15	RER2-150SD		0.46x2					∞	724	17	1310	1230		1104				1129
20	RER2-200SD								802	22	1345			1102				1305

注明: 带电动小车式的起升电动机/起升速度/载重链/试验载荷等相关参数，请参照「参数 RER2防爆型环链电动葫芦」
请注意适用轨道宽度栏[　]内的数值，对应最小回转半径[　]的数值。
关于适用工字钢宽，有最小回转半径不适用轨道宽度范围内的特殊情况发生的可能，所以请参照具体详情，预先向本公司咨询与确认。

■参数/尺寸 RER2 带手动小车式防爆型环链电动葫芦

额定载荷 (t)	型　号	标准起升高度 (m)	适用工字钢宽 :B(mm)	最小回转半径 (mm)	净重 (kg)	扬程每增1m应加的重量 (kg)	尺寸(mm) 最小钩间距离:C	D	E	L	a 最大轨道宽度	b	e	k	k`	w
1	RER2-010SD		58~127	1300	106(102)	2.3(1.33)	470	590	2700	2500	531(249)	272	338(56)	95	107	–
1.5	RER2-015SD		82~153	1500	135(131)	3.2(2.3)	570	690			630(300)	316	399(69)	112	109	
2	RER2-020LD						635									
	RER2-020SD				153(149)		650									
2.5	RER2-025SD	3		1700	170(166)	3.7(2.8)	680	890			644(320)	374	403(79)	134	115	
3	RER2-030SD				179(175)	5.6(4.7)	830	910		2800						
5	RER2-050SD		100~178	2300	226(220)	6.5(5.6)	900		3200		630(297)	450	386(53)	144	131	
7.5	RER2-075SD		150~220	3000	349	9.3	1165	1230		3300	924	530	541	136	171	700
10	RER2-100LD				395	12	1180	1210								749
	RER2-100SD				526			1020			1062					956
15	RER2-150SD			∞	722	19	1310	1230	3700		1272	1050				1129
20	RER2-200SD				800	24	1345									1305

注明: 带电动小车式的起升电动机/起升速度/载重链/试验载荷等相关参数，请参照「参数 RER2防爆型环链电动葫芦」
关于适用工字钢宽，有最小回转半径不适用轨道宽度范围内的特殊情况发生的可能，所以请参照具体详情，预先向本公司咨询与确认。

RER2 防爆型

使用防爆环链电动葫芦的优点

- ●防爆环链电动葫芦的载重链卷起后被收纳到整机外的链带里，既轻又小，即使增加链条长度，整机的尺寸也不会改变。
- ●可以根据所需选择扬程。
- ●维修费用低，性价比高，降低设备的综合成本。
- ●使用世界上最高水准的起重链，具有超群的强度和使用寿命。

■相关规格

GB3836.1
爆炸性环境用防爆电器设备　第1章 通用要求试验

GB3836.2
爆炸性环境用防爆电器设备　第2章 隔爆型

GB3836.4
爆炸性环境用防爆电器设备　第4章 本质安全型

■构造

略图为与电动小车连接的形式

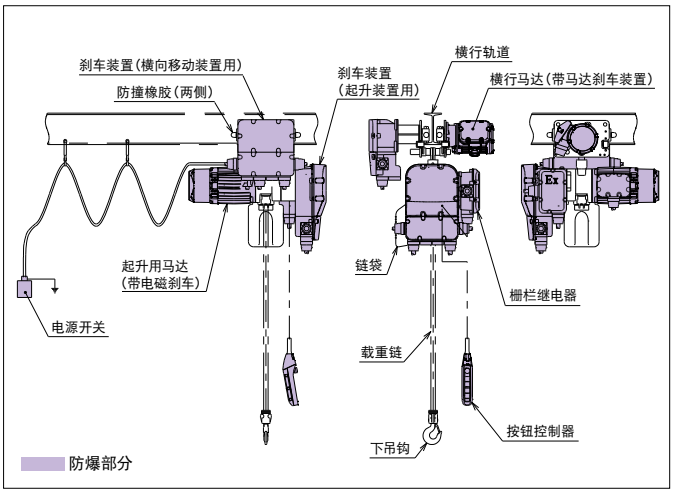

■使用气体的分类

温度等级（最高表面温度）／爆炸气体的分类	T 1	T 2	T 3	T 4	T 5
	超过300℃低于450℃	超过200℃低于300℃	超过135℃低于200℃	超过100℃低于125℃	超过85℃低于100℃
IIA	丙酮 氨 乙烷 醋酸 醋酸乙基 苯 一氧化碳 沼气 甲醇 丙烷 甲苯	乙醇 氯乙烯 醋酸乙基 乙苯 二甲基胺 丙烯 丙醇 丁醇 丁烷 无水醋酸 异丁烯酸乙基	辛烷 己烷 环己烷 氯乙烷 戊烷 辛醇 汽油 煤油 石油石脑油	乙醛 三甲胺	
IIB	丙烯腈 氰化氢 环丙烷 焦炭炉煤气	丙烯酸乙基 乙烯 氧化乙烯 丁二烯	丙烯醛 巴豆醛	乙烷基甲基以太 二乙基以太 二丁基以太 四氯乙烯	
IIC	氢	乙炔			二硫化碳

的部分是KITO耐压防爆型环链电动葫芦的适用范围。

爬坡型

在隧道等使用情况下有斜坡的隧道可能会造成普通型小车打滑，爬坡型可以很好的解决这个问题。

■齿条驱动式

安装在轨道下面的齿条与横行小车的齿轮轴相咬合，即使是比较陡的直线轨道也不打滑，做到安全爬坡。

■链条驱动式

安装在轨道下面的链条与横行小车的齿轮相咬合，利用安装在轨道下面的链条与横行小车的齿轮咬合结构来实现运行。除了直线轨道外，还可以安装在上下曲折的弯曲轨道上。

■轮胎驱动式

轮胎与轨道底面押紧，靠摩擦力横向移动。轨道不需要特殊加工可以降低成本，直线轨道以外，上下左右的曲线轨道也可以应对。

额定载荷(t)		0.5	1	1.5	2	2.5	3	5
最大倾斜角度（横行速度）	齿条驱动	15°(12m/min以下)		15°(6m/min以下)				9°(6m/min以下)
	链条驱动							
	轮胎驱动	8°(12m/min以下)						6°(12m/min以下)

◎根据使用条件不同，最大倾斜角度/速度也会不同，请与弊公司联系协商。

斜拉型 [环链电动葫芦]

斜拉型为了解决标准型产品难以应对的斜向起吊的使用目的而开发的产品。可在建筑业/远距离操作炉门的开闭等情况下使用。

●斜拉型的最大斜拉角度为45°。
（询价时请告知斜拉的方向）

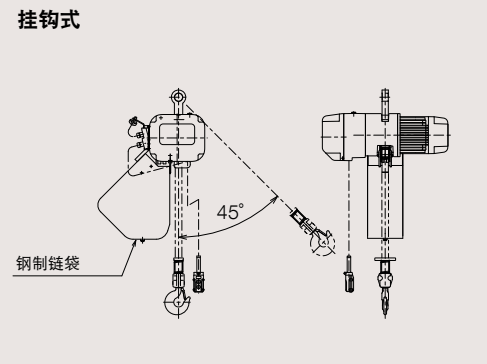

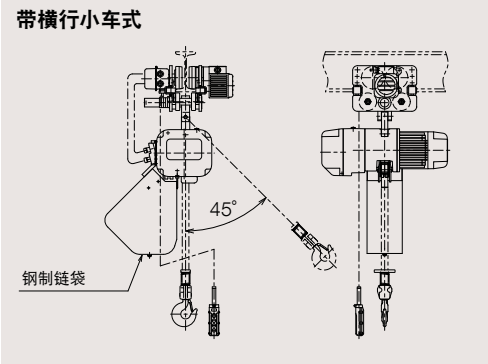

大容量 [环链电动葫芦]

65t

KITO标准型号的最大容量到20t为止，大于20t的也可以特殊制作。

定位限位开关 [环链电动葫芦]

内藏自动定位限位开关，可以在起升/下降的任意位置上停止。可以应用在由于过度起升/下降而引起危险的作业场所。

信号收集装置
检测马达转动次数方式
（马达限位式）

颠倒反吊型

KITO颠倒反吊型环链电动葫芦，只要将吊钩钩住顶棚的横梁或者固定物上就可以起吊载荷。适用于临时建筑工地/舞台/剧院等场所。如果将葫芦本体挂在横梁上的话，也可以按照一般的葫芦使用。有单速/双速型，额定载荷250kg～。

主要用途

设置起重机比较困难的临时使用现场的起吊作业	钢材等物件的起吊
机械设备的设置及维修保养作业	照明/音响器材等的设置作业

冶金专用环链电动葫芦 ERY

适合于熔化金属的起吊搬运作业！

KITO牌冶金专用环链电动葫芦在日本冶金产业中获得了用户的信任和好评，它是凭借KITO集团的制造技术为基础，由KITO合资企业制造，以追求安全、耐久、节能为目标设计并制造的产品。

标准规格

电源	380V 50Hz	
操作电压	24V	
起升马达(3相)	反复额定	单速: 50% ED
		双速: 33.4/16.6% ED
横行马达(3相)	反复额定	单速: 40% ED
		双速: 26.6/13.4% ED
电动机绝缘等级	F级	
工作级别	ISO: M6, FEM: 3m	
保护等级	IP55	
操作方法	地面按钮操作(无线遥控器需要另外选配)	
供电方式	电缆供电	
涂装颜色	Munsell 7.5YR7/14	
环境温度	-10℃~+50℃	
湿度	85%RH以下	
其他	上限限位开关	第1级: 重锤式(预定)
		第2级: 杠杆式(预定)
	失压保护装置	ON按钮操作
	紧急停止装置	紧急停止按钮
	附遮热板	

特点

载重链
即使在200℃的环境温度下使用，也不会发生拉伸强度降低。

按钮盒
紧急停止按钮,有标准配置的失压保护机能。
安装无线遥控器操作装置即可实现远距离操作。

限位开关
除采用了重锤式上限位开关（第1级）以外，还配备有上/下限位开关的双重限位功能。

摩擦离合器
当负载超过额定载荷时,内藏式摩擦离合器会启动，防止环链电动葫芦的损坏。
万一限位开关（重锤式、上下限）发生故障，内藏式摩擦离合器启动，防止环链电动葫芦的损坏。

刹车装置
除装备吸引转子式刹车以外，还配备带有安全制动器功能的机械刹车式摩擦离合器。

电动机
电动机绝缘等级为F级，使用铸铝成型外壳，附加外置式冷却风扇，可以高频率使用。

使用寿命
达到M6工作级别，使用寿命长。

节省空间，容易变换的构造
最小钩间距小，整体体积小，可以设置在狭小空间内。
起升高度更改简便，如果设置到新的使用位置，结构更改方便（起升高度/轨道宽度 等）。

起升定位式 [环链电动葫芦]

编码器从齿轮减速轴读取信号，通过与控制板的组合（控制器/微机），可以增加在任意位置停止/启动/表示位置等功能。

同时操作式 [环链电动葫芦]

2台以上的环链电动葫芦用1个按钮控制器控制。

无线操作式 [环链电动葫芦]

可以配备符合中国标准的无线遥控装置。提高工作效率，避免在危险作业场所发生安全事故。

其他特殊型号

多处可操作式 ■环链电动葫芦

可以在2处以上单独操作同一台环链电动葫芦。

特殊电源用 ■环链电动葫芦

国家或使用地区不同可能使用有不同的电源。标准型号以外还可以对应以下电源。

50Hz	220V/ 380V　400V　415V
60Hz	400V/440V

◎上述以外的电压也可以对应。

配置各种电器 ■环链电动葫芦

根据使用目的可以配置以下各种电器。

过电流保护装置（防止过电流）	
过热保护装置（防止马达烧损）	
警报器	警示灯

高温用 ■环链电动葫芦

针对各种环境温度，选用特殊的马达/电器元件/润滑油/润滑脂等。
有关环境温度的疑问，请与弊公司商谈。

远距离操作式 ■环链电动葫芦

在载荷附近没有办法操作的情况下，推荐选用低成本的远距离操作式。

停车场用 ■环链电动葫芦

为停车场专门开发的产品，合适的速度及位置控制结构保证了操作安全。

供电方式

电缆供电

■(两端)吊线方式

适合于纵向行走距离短,并且是直线型的场合。沿横行轨道,请设置直径3-6mm的钢丝绳。

与手动小车连接时

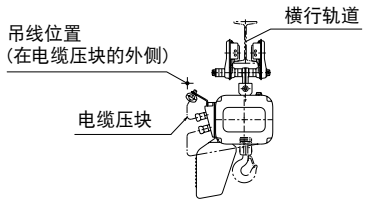

与电动小车连接时

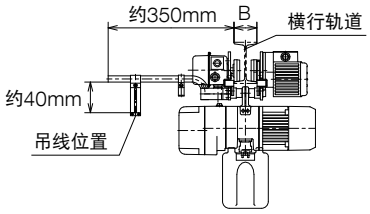

■T形(吊)护电缆用方式

T形(吊)护电缆用具主要是使用在横行轨道之上,特别是对用在曲线轨道以及距离比较长的场合,非常便利。

T形(吊)护电缆用具　种类	适合轨道宽幅(mm)
100	75·100·125·150
175	175
另外,在用(吊)护电缆用具场合时, 小车上必须安装(供电)电缆压具。	

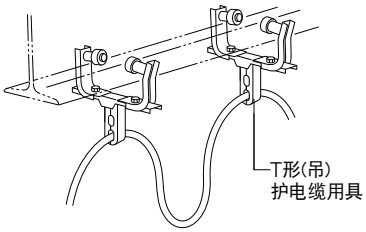

电机的额定电流值(A)

■起升电机

输出功率(kW)	单速	双速
	380V	
	50Hz	
0.56	2.5	2.7
0.9	3.4	3.6
1.8	4.8	5.1
3.5	8.3	9.2
3.5x2	16.6	—

■横行电机

输出功率(kW)	单速	双速
	380V	
	50Hz	
0.4	2.3	2.5
0.75	3.8	4.0
0.75x2	7.6	—

电源电缆的确认

标准规格电源电缆的允许长度和尺寸请参照下表。
使用记载尺寸以外的电缆时,请按照下列公式确定电缆的长度。

$$\text{允许长度(m)} = \frac{1000}{30.8} \times \frac{\text{1根芯线的截面积(mm}^2\text{)} \times \text{额定电压(V)} \times 0.02}{\text{额定电流(A)}}$$

ER型式	ER2 单体			ER2M 结合		
	电缆尺寸(mm²)	允许长度(m)		电缆尺寸(mm²)	允许长度(m)	
		单速	双速		ER 单速−MR 单速	ER 双速−MR 双速
		50Hz			50Hz	
		380V			380V	
ER2-001H/IH	1.25 (2)	123 (197)	114 (182)	2 (3.5)	102 (179)	94 (165)
ER2-003S/IS						
ER2-003H/IH						
ER2-005L/IL						
ER2-005S/IS		90 (144)	85 (136)		86 (151)	80 (141)
ER2-010L/IL						
ER2-010S/IS		64 (102)	60 (96)		69 (121)	64 (113)
ER2-015S/IS						
ER2-020L/IL						
ER2-020S/IS	2 (3.5)	59 (103)	53 (93)	3.5 (5.5)	81 (127)	73 (115)
ER2-025S/IS						
ER2-030S/IS						
ER2-050S/IS					71 (111)	65(102)
ER2-075S			—			—
ER2-100L						
ER2-100S	8 (14)	118 (207)		8 (14)	96(169)	
ER2-150S					81 (142)	
ER2-200S						

◎(　)内的数值表示在标准尺寸的基础上扩容后的电缆数据。

限位器的安装

为了防止坠落，请务必在轨道的两头安装限位器。请结合轮的大小确定安装位置。限位器是选配件，备有各种型号，由客户自行制作时请参照下图。

(mm)

额定载荷	~2t				2.5~5t			7.5~10t	
材料尺寸	L-50x50x6	L-50x50x6	L-65x65x8	L-75x75x9	L-50x50x6	L-65x65x8	L-75x75x9	L-65x65x8	L-75x75x9
H	80	80	80	80	100	100	100	120	120
E	50	50	65	75	50	65	75	65	75
F	40								
G	50		50	50	60	60	60	70	70
C	30	30	35	40	30	35	40	35	40
K	65	t2+50	t2+50	t2+50	t2+60	t2+60	t2+60	t2+70	t2+70
d	Ø14	Ø14	Ø14	Ø14	Ø18	Ø18	Ø18	Ø22	Ø22
螺栓尺寸	M12x50x50	M12x55x55	M12x55x55	M12x60x60	M16x65x65	M16x65x65	M16x65x65	M20x75x75	M20x75x75

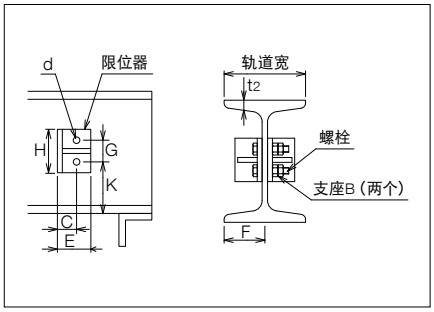

横动轨道（电动单轨吊车用）允许安装跨距

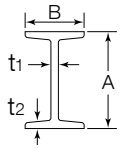

使用单轨吊时，根据跨距和荷载的关系，允许安装跨距如下表所示。
请按照额定荷载选择使用。（挠度按1/1000以内计算）

(mm)

单轨道的尺寸				额定荷载										
宽度:B	高度:A	t_1	t_2	125kg	250kg	500kg	1 t	1.5 t	2 t	2.5 t	3 t	5 t	7.5 t	10 t
100	200	7	10	6.0	6.0	6.0	4.6							
125	250	7.5	12.5	8.6	8.6	8.6	6.7	5.5	4.5	4.0				
		10	19	11.2	11.2	11.2	8.2	6.9	6.0	5.4	4.9			
150	300	8	13	10.2	10.2	10.2	9.0	6.8	6.1	5.6				
		10	18.5	11.6	11.6	11.6	10.2	8.5	7.7	6.8	6.2	3.8		
		11.5	22				11.2	9.4	8.2	7.5	6.9	5.4		
	350	9	15	11.2	11.2	11.2	9.4	7.8	6.9	6.4	6.0	3.6		
		12	24	11.6	11.6	11.6	11.6	11.2	9.9	9.0	8.3	6.6	4.5	
	400	10	18				11.0	9.3	8.3	7.6	7.2	5.6		
		12.5	25						11.3	10.3	9.2	6.8	5.2	3.9
175	450	11	20				11.6	11.6	10.5	9.6	8.8		5.6	
		13	26						11.6	11.6	11.1	8.5	6.8	5.4

◎关于上述以外的梁以及没有数值的栏，请另行咨询。

吊钩的尺寸（ER2型手拉葫芦用）

型　号	顶部吊钩 (mm)						底部吊钩 (mm)					
	D	g	i	j	k	l	D	g	h	j	e	c
ER2-001H/IH	35.5	27.0	17.5	23.5	28.0	17.5	35.5	27.0	17.5	23.5	28.0	17.5
ER2-003S/IS												
ER2-003H/IH												
ER2-005L/IL												
ER2-005S/IS												
ER2-010L/IL	42.5	31.0	22.5	31.0	36.5	22.5	42.5	31.0	22.5	31.0	36.5	22.5
ER2-010S/IS												
ER2-015S/IS	53.0	39.0	31.5	43.5	51.5	31.5	47.5	34.5	26.5	36.5	43.5	26.5
ER2-020L/IL							53.0	39.0	31.5	43.5	51.5	31.5
ER2-020S/IS												
ER2-025S/IS	60.0	44.0	32.5	44.0	52.0	32.5						
ER2-030S/IS			34.5	47.5	56.0	34.5	60.0	44.0	34.5	47.5	56.0	34.5
ER2-050S/IS	63.0	47.0	42.5	56.0	67.0	42.5	63.0	47.0	42.5	56.0	67.0	42.5
ER2-075S	—	—	—	—	—	—	85.0	61.0	48.0	72.6	83.4	55.0
ER2-100L							100.0	80.0	60.0	87.0	103.8	70.0
ER2-100S	100.0	80.0	60.0	87.0	103.8	70.0						
ER2-150S	110.0	86.0	70.0	99.4	117.2	83.0	110.0	86.0	70.0	99.4	117.2	83.0
ER2-200S	125.0	102.0	71.0	112.0	132.0	85.0	125.0	102.0	71.0	112.0	132.0	85.0

■顶部吊钩

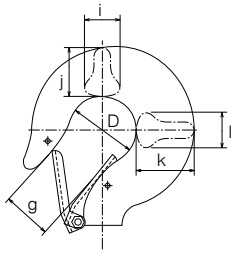

■底部吊钩

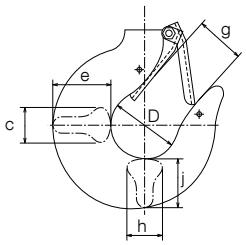

起重机控制箱（ER2用）

■双速用

■单速用

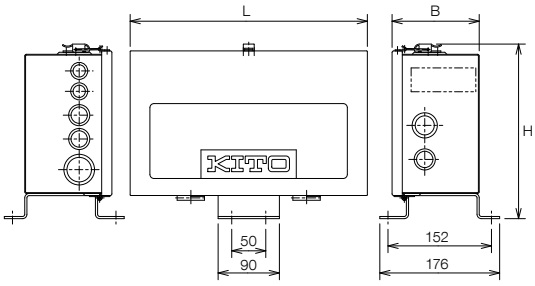

■纵向马达单速用

编号	纵向马达功率	电源	操作电压	紧急停止	额定电流(A) 控制箱整体	额定电流(A) 纵向	环境 环境温度/湿度	环境 使用场所	保护等级	颜色	主要尺寸(mm) H	主要尺寸(mm) B	主要尺寸(mm) L	质量 (kg)
SBE015SNU	0.25kwx2 0.4kwx2 0.75kwx2	380V 50Hz	24～26.4V	付	38	7	−20～40℃ （不结冰） 85%RH以下 （不结露）	室内 腐蚀性气体 易燃气体 没有灰尘	IP20	Munsell 6YR6/14	256	128	348	7
*SBE030SNU	1.5kwx2				40	7.5								
*SBE060SNU	1.5kwx4					17					300	133	440	9

*请每次向我们确认交货期。

■双速纵向马达用

编号	纵向马达功率	电源	操作电压	紧急停止	额定电流(A) 控制箱整体	额定电流(A) 纵向	环境 环境温度/湿度	环境 使用场所	保护等级	颜色	主要尺寸(mm) H	主要尺寸(mm) B	主要尺寸(mm) L	质量 (kg)
SBE015SDNU	0.25/0.063kwx2 0.4/0.1kwx2 0.75/0.19kwx2	380V 50Hz	24～26.4V	付	38	7.5	−20～40℃ （不结冰） 85%RH以下 （不结露）	室内 腐蚀性气体 易燃气体 没有灰尘	IP20	Munsell 6YR6/14	300	133	470	11
SBE030SDNU	1.5/0.38kwx2				40	7.5								
*SBE060SDNU	1.5/0.38kwx4					17					400	200	700	27

*请每次向我们确认交货期。

关于针对中华人民共和国市场的电动葫芦及环链电动葫芦的注意事项

根据中国国务院公布的第373号令（2003年3月11日发布），在中国安装使用起重机械时，必须接受当地质量技术监督局(以下简称「技监局」)的检验并遵守在取得安全检验合格证后方能使用的法规。

另外，作为领取安装检验合格证和定期(更新)检查的条件，从事制造、安装、改造、维修的单位必须持有「国务院特种设备安全监督管理部门」的认可资格证书,方可从事相应活动。同时,施工单位和使用方必须在施工开始前后向所在的直辖市或者设区的市的特种设备安全监督管理部门提出书面告知以及办理登记手续(登记手续为 使用前或者使用后30日内)。

首先，使用方应选择并决定持有相应执照的安装施工单位，并按下列基本申请顺序规则办理申请手续（该申请手续在各地的执行方法可能略有不同）。具体内容请向所在地的技监局咨询。当然，KITO公司也可以提供相应的有关信息。详细情况请咨询附近KITO产品销售商。

此外,起重机械的实际操作和管理人员必须按照国家有关规定经特种设备安全监督管理部门考核合格,取得国家统一格式的特种作业人员证书,方可从事相应的作业或者管理工作。

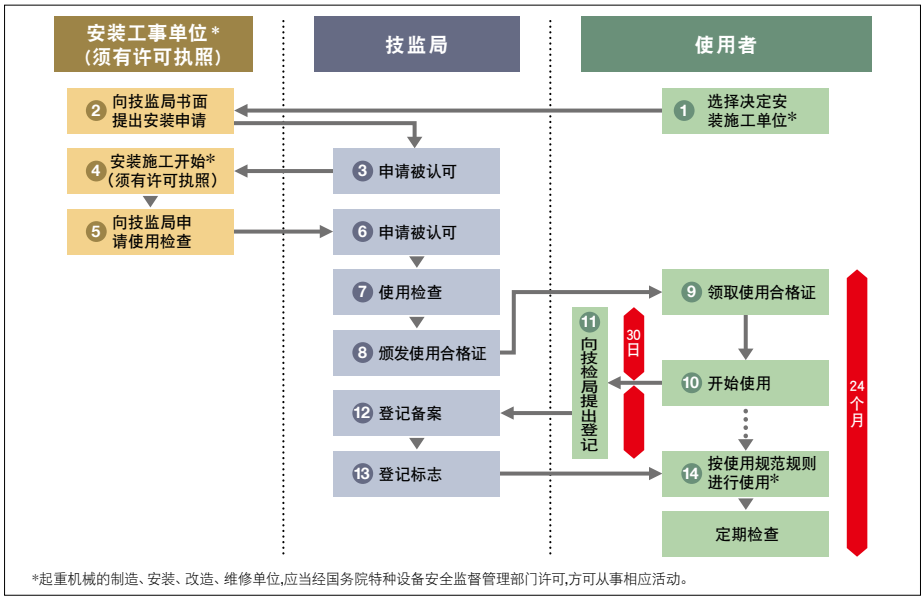

*起重机械的制造、安装、改造、维修单位,应当经国务院特种设备安全监督管理部门许可,方可从事相应活动。

中国对起重机械的定义

起重机械是指用于垂直升降或者垂直升降并水平移动重物的机电设备，其范围规定为额定起重量大于或者等于0.5t的升降机、额定起重量大于或者等于1t、且提升高度大于或者等于2m的起重机和承重形式固定的电动葫芦等。

提高作业效率！采用双速变频器的高速系列产品

POWER & HIGH SPEED

KITO环链电动葫芦 ER2

额定载荷重量 125kg~3t•单链条

本体小巧、动力和速度强劲

额定载荷2.8t推出单链条！

▶由于本体体积减小，
可以减小向行走梁方向的空间！
产品本体大小大约减小40%（与本公司其他产品相比）

▶产品钩间距离减少！
大约减小50%的空间（与本公司其他产品相比）

▶由于采用单链条、
能够实现8m/min高速提升操作！

▶由于使用双速变频器，
使得操作能够达到平稳顺畅的进行！

您知道吗？

若在现有的使用环境中，
将钢丝绳电动葫芦替换成环链电动葫芦，
那么作业的空间会更加宽阔！

性能及尺寸

额定载荷 (t)		型号	等级	马达输出功率 (kW)	起升速度 (m/min)	※2 轻量载荷高速 (m/min)
125kg		ER2-001IH	M6	0.56	2.8~16.6	–
250kg		ER2-003IH		0.9	2.6~15.7	
		※1 ER2-003IX	M5	1.8	3.0~27.4	
490kg		※1 ER2-005IX			1.4~16.8	
1		※1 ER2-010IX	M4	3.5	2.55~15.3	
1.5		※1 ER2-015IX			1.4~10.4	
NEW	2	ER2-020IH	M5	5.0	2.0~12.0	18.0
	2.8	ER2-028IH			1.3~8.0	12.0
	3	ER2-030IH				

※1：「IX」型号为特殊式样的产品。
※2：有效载荷为额定载荷的25%。

额定载荷 (t)		型号	等级	马达输出功率 (kW)	起升速度 (m/min)	※1 轻量载荷高速 (m/min)	横行速度 (m/min)	※2 适用工字钢宽 (mm)
NEW	2	ER2M-020IH-IS	M5	5.0	2.0~12.0	18.0	4.0~24.0	82~175
	2.8	ER2M-028IH-IS			1.3~8.0	12.0		
	3	ER2M-030IH-IS						

※1：有效载荷为额定载荷的25%。
※2：适用工字钢宽能够达到宽度为500mm（选配）

无重力平衡吊全新登场！

KITO，为货物的起吊搬运作业提供全方面的解决方案。

与以前的无极变速不同，
可以实际感受到和想象中一样的细微动作。
KITO电动平衡吊，是一边用手操作，
一边自由操作货物的搬运设备。
与各种起重机结合，可以进一步提高工作效率。

紧急急停按钮
电源指示灯
悬浮指示灯
切换开关
气缸模式开关
固定握把

结实可靠的本体

采用ER2型电动环链葫芦为本体，确保安全及耐用性。

与轻型起重机PRO兼用性能超群。

2种运转模式切换，能够顺利进行操作。

❶ 气缸模式

附注：与传统无级汽缸相比，操作性大幅提升；
圆筒开关，容易抓握的形状，对手指的细微动作可以作出反应。
附注：一键轻按下即可从气缸模式切换至悬浮模式。

拿着货物，用无极变速操作

❷ 悬浮模式

恰到好处的重量感，就像自己拿着一样的操作感。
从悬浮模式一按就可以切换至气缸模式。
通过切换运转模式，可以实现作业者想象中的操作动作

直接拿着货物，双手操作

KITO电动环链平衡吊(标准规格)

额定载荷	75kg	150kg	250kg
型号	IH1S075	IH1S150	IH1S250
最快起升速度	38.0m/min	23.0m/min	12.8m/min
电源	单相200—240V,50/60H		
额定值	60%ED		
等级	M6		
马达输出功率	0.6kW		
额定电流	单相9A		
马达绝缘等级	B类		
净重	31kg		
环境温度	0～40℃		
环境湿度	80%相对湿度或以下		
扬程	1.8m		
操作方式	汽缸模式／悬浮模式		
载重链直径x条数	ϕ4.3mmx1		
配置方式	挂钩式　手动小车结合式 ※2 ※2：适用工字钢宽度:50mm,75mm,100mm(若使用50mm的工字钢,只能用于直轨)		
操作电压	DC24V		
驱动系统	伺服电机		
过载保护装置	测力传感限制器		
供电电缆	10m(标准)		
涂装颜色	KITO Yellow(相当于Munsell 7.2 YR6.5/14.5)		

尺寸

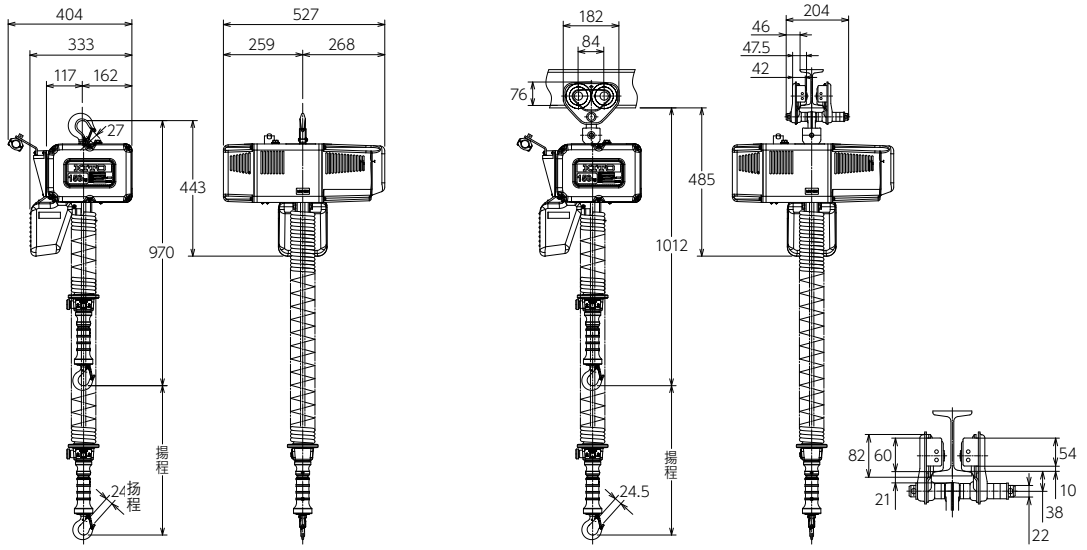

挂钩式　　手动小车结合式

如下这样的工作请交给KITO电动环链平衡吊

◎精准定位 ◎精密装配

通过伺服马达的高响应性和超低速动作,支持精确定位和组装等可靠自由操作性。

◎可以双手操作

由于可以双手拿着货物进行搬运,因此可以抑制货物的晃动,适合上下组装的作业。

◎应对易碎货物

通过细微超低速的动作,玻璃等易碎物品也能顺利地处理。



















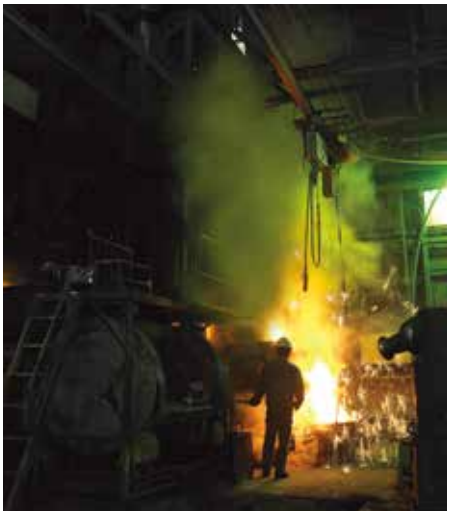





KITO CleanRoom Specifications Product

无尘环境中使用

KITO 无尘室用产品

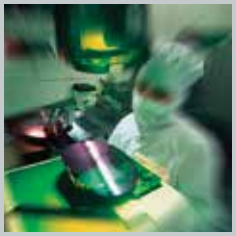



品种丰富，型号齐全[无尘室用产品:KITO起重机/电动产品/手动产品]

试验用无尘室设备
（KITO山梨工厂）




KITO在山梨工厂内设置了试验用无尘室，可以测试产品的洁净度及开发产品时的主要部件的洁净度。

因为是KITO才能够，只有是KITO才可以，无尘室用系列产品。

工业用/生物工程用无尘室起重设备，与建筑物一样可以持续使用。
特别是FPD关联产业，伴随着生产设备的大型化，
相应起重设备也逐渐大型化。
搬运设备综合制造厂商KITO，支持各类产业，
可以提供各种类型大小容量的起升设备，
有各种型号的起重机/电动产品/手动产品供选择。
采用专用设计/施工方案，符合各种洁净度要求的无尘室设计/
施工规格，售后服务体制完备。

各种类型起重机与环链电动葫芦/钢丝绳电动葫芦配合，以及手扳葫适合在各种环境下使用的无尘室用产品。提供符合要求的各种材料。

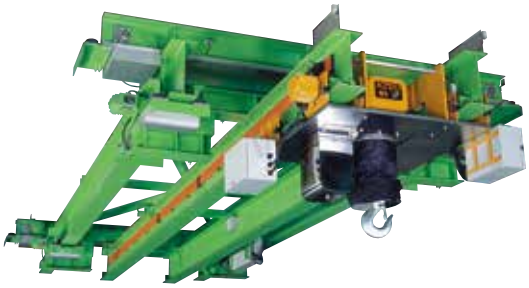

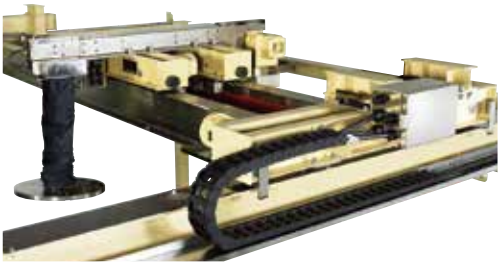

Clean Room

无论电动还是手动产品
只要是无尘室产品
请与KITO联系。

做到符合要求的无尘室产品为止

要求的洁净度等级 / **您所希望的产品及功能** ▶▶▶ **商谈时的型号/条件/预算等** ▶ **KITO的提案** ▶ **设计/施工**

- 想能够这样，想能够那样…等等无论有何种要求或设想都请告诉我们。从这一步开始实现所有的构想
- 弊公司的销售担当听取客户的各种要求，与无尘室起重机设计担当探讨可供选择的各种方案。
- 包括材料/部件的提案。直到客户满意为止的细致服务。
- 交货后，继续提供值得信赖的售后服务及部件供应的服务。

芦/手拉葫芦，品种齐全。

带有超低速功能

施工及维修点检用各种手动产品的品种丰富。

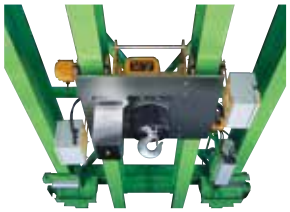

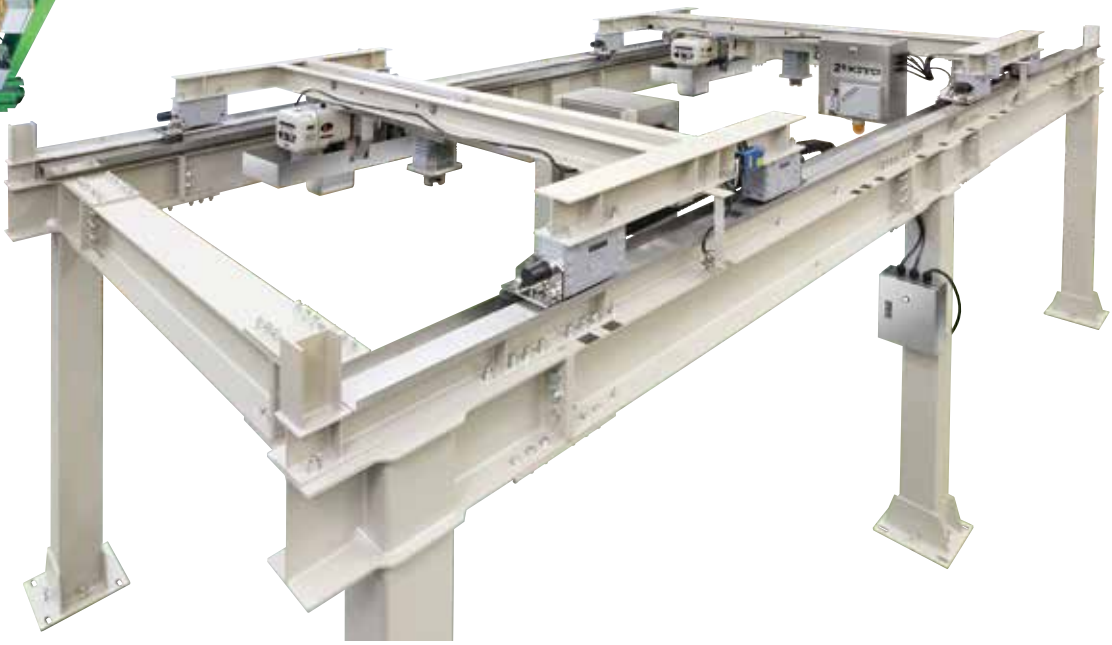

KITO是生产起重设备的专业厂商。

起重机是搬运设备中使用最广泛的设备，对于提升工作效率，降低生产成本起着关键作用。
KITO是针对各种使用目的，提供起重机的设计、制作、安装以及售后维修等一条龙服务的顶级生产厂商。


桥式电动双梁起重机


门式电动双梁起重机


搬运喷气式飞机引擎起重机系统


立柱式电动旋转式悬臂吊


墙式电动纵向移动悬臂吊

KITO

凯道起重设备(上海)有限公司

凯道起重设备(上海)有限公司
KITO HOISTS & CRANES (SHANGHAI) CO.,LTD.
邮编: 200235
地址: 中国上海市徐汇区中山西路1800号兆丰环球大厦11J室
电话: +86(21)54488935/6　传真: +86(21)54488937　www.kito.com.cn
Post Code: 200235
Add: Room 11J,Zao-Fong Universe Building,No.1800 ZhongShan West Road Shanghai,China
TEL: +86(21)54488935/6　FAX: +86(21)54488937　www.kito.com.cn

公众号　官网　抖音

上海·广州·天津·长沙·重庆

技术服务专线电话　技术咨询·售后服务窗口
TEL : 400 021 3956
◎受理时间: 9:00~17:00 (工作日)

凯道起重设备(上海)有限公司　日本总公司

日本东京本社: 邮编:163-0809
东京都新宿区西新宿2-4-1 新宿NS Bldg.9F
制 造 工 厂: 邮编:409-3853
山梨县中巨摩郡昭和町筑地新居2000

Global Website: www.kito.com